FR	Manuel d'utilisation
GB	User Manual
PT	Manual do Utilizador
DE	Bedienungsanleitung
ES	Manual de instrucciones
IT	Manuale di istruzioni
NL	Gebruiksaanwijzingen

M-1935 DJ

MAIN UNIT

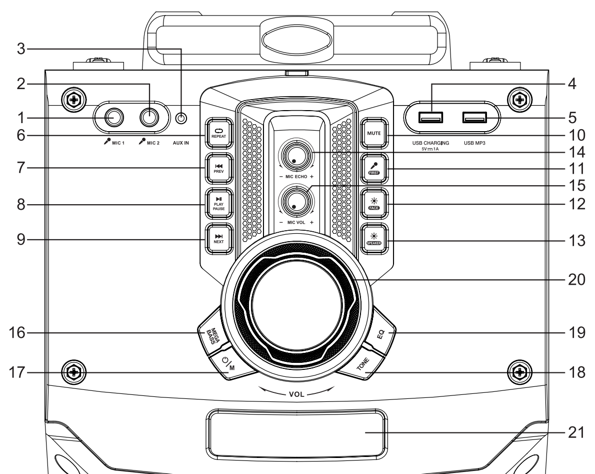

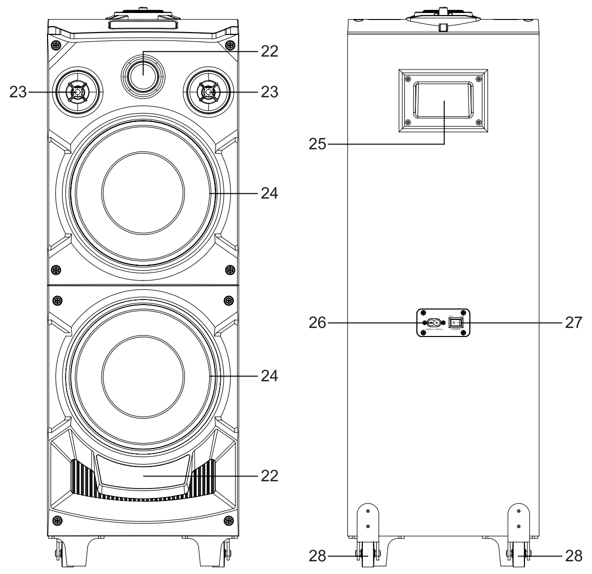

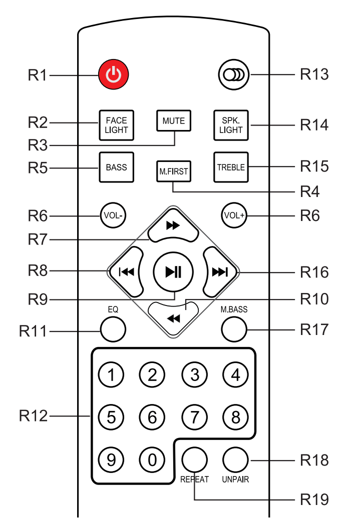

FR Veuillez lire attentivement ce manuel avant toute utilisation.

GB Please read the instruction carefully before operating the unit.

PT Leia este manual com atenção antes de qualquer utilização.

DE Bitte lesen Sie dieses Handbuch vor der Benutzung sorgfältig durch.

ES Lea atentamente este manual antes de usar el aparato.

IT Leggete attentamente questo manuale prima di utilizzare l'apparecchio.

NL Gelieve voor gebruik deze handleiding aandachtig te lezen.

FR ENCEINTE PARTY BOX BLUETOOTH

DESCRIPTION DE L'APPAREIL

UNITE PRINCIPALE

1. Entrée **MIC. 1**
2. Entrée **MIC. 2**
3. **AUX IN** Entrée Auxiliaire
4. Port **USB CHARGING** (USB Chargeur 5V ⎓ 1A)
5. Port **USB MP3** (USB lecture)
6. Touche **REPEAT** ⟲ : Répétition de la lecture
7. Touche **I◀◀ / PREV** (recherche arrière)
8. Touche ▶II (lecture/ pause/ Déconnexion Bluetooth)
9. Touche **▶▶I / NEXT** (recherche suivante)
10. Touche **MUTE**: Activation/ désactivation du son
11. Touche **MIC. FIRST**
12. Touche du mode d'éclairage avant ☀(FACE)
13. Touche du mode d'éclairage de l'enceinte ☀(SPEAKER)
14. Touche **MIC. ECHO**
15. Touche **MIC. VOL**
16. Touche **MEGA BASS**: Pour optimiser la puissance des basses
17. Touche ⏻ **/ M** (Veille ON/OFF & Mode)
18. Touche **TONE**: Réglage du niveau des graves/ aigus
19. Touche **EQ**: Sélection des effets sonores de votre choix
20. **VOL** molette de réglage du volume
21. Affichage
22. éclairage de couleur avant
23. Tweeter
24. Haut-parleurs
25. Poignée arrière
26. Connecteur d'alimentation
27. **ON/OFF** Commutateur (marche/ arrêt)
28. Roulettes

TÉLÉCOMMANDE

R1. Touche ⏻ Veille / Marche
R2. Touche **FACE LIGHT**: Touche du mode d'éclairage avant
R3. Touche **MUTE**: Activation / désactivation du son
R4. Touche **M.FIRST**
R5. Touche **BASS**: Pour régler le niveau des basses
R6. Touche **VOL-/VOL+**: Molette de réglage du volume
R7. Touche ▶▶
R8. Touche I◀◀
R9. Touche ▶II
R10. Touche ◀◀
R11. Touche **EQ**: Sélection des effets sonores de votre choix
R12. **0-9** Pavé numérique
R13. Touche ↀ : Pour sélection du mode de fonctionnement: Bluetooth, USB, AUX
R14. Touche **SPK.LIGHT**: Touche du mode d'éclairage de l'enceinte
R15. Touche **TREBLE**: Pour régler le niveau des aigus
R16. Touche ▶▶I
R17. Touche **M.BASS**: Pour optimiser la puissance des basses
R18. Touche **UNPAIR**: Déconnexion Bluetooth
R19. Touche **REPEAT**

MISE EN PLACE DES PILES

Insérez 2 piles AAA/UM4 dans la télécommande avant toute utilisation. Veillez à respecter les indications de polarité (+/-) inscrites dans le compartiment pour piles.

Avant de jeter les piles, consultez votre revendeur car celui-ci peut les reprendre pour les recycler.

REMARQUES:
- Ne chargez jamais des piles non rechargeables. Ne chauffez pas les piles et ne les démontez pas.
- En cas de non-utilisation prolongée de la télécommande, retirez les piles afin d'éviter tout dommage provoqué par une corrosion due à un écoulement de celles-ci.
- Veillez au respect de l'environnement lorsque vous vous débarrassez des piles usagées.
- Ne jetez pas les piles dans le feu !
- N'exposez pas les piles à une chaleur excessive, comme les rayons du soleil, le feu ou d'autres sources de chaleur similaires.

ATTENTION: Risque d'explosion si les piles n'ont pas été insérées correctement. Remplacez-les uniquement par des piles identiques ou de type équivalent.

ALIMENTATION

1. Branchez le câble d'alimentation détachable (fourni) à la prise d'alimentation située à l'arrière de l'appareil.
2. Branchez la fiche du câble d'alimentation dans une prise secteur AC 100-240V ∿ 50/60 AC.

MISE EN MARCHE ET ARRET DE L'APPAREIL

1. Appuyez sur le commutateur **ON/OFF** (27) en position **ON**, l'appareil s'allumera automatiquement et l'écran s'allumera également.
2. Appuyez sur le bouton ⏻ (17/R1) et maintenez-le enfoncé pour passer en mode veille.
3. Appuyez sur ⏻ (17/R1) pour le rallumer.
4. Appuyez sur le commutateur **ON/OFF** (27) en position **OFF**, l'appareil s'éteindra.

Remarque: Dans un soucis d'économie d'énergie, à la fin de la lecture ou bien encore si le volume d'écoute est réglé à un niveau très bas et qu'aucune opération n'est effectuée sur l'appareil pendant une période de 20 minutes celui-ci se mettra automatiquement en mode veille.

CHOIX DE LA FONCTION

La fonction (BLUETOOTH/ AUX/ USB) peut être choisie en appuyant plusieurs fois sur la touche **M** / ↀ (17/R13)
Remarque: Seul le branchement d'un câble USB peut activer le mode USB.

COMMANDES AUDIO

- Utilisez la fonction **EQ** (19/R11) pour régler la qualité du son: FLAT (normal)/ CLAS (classic)/ ROC (rock)/ POP/ JAZZ/ LIVE/ CLUB/ DANC (dance)/ HALL/ SOFT.
- **REPEAT** (6/R19) fonctionne uniquement en mode USB.
- **MEGA BASS** (16/R17): C'est un mode de basses distinct qui peut être sélectionné en présence d'un signal audio.
- **TONE** (18): Lorsqu'il y a un signal audio, appuyez sur ce bouton pour sélectionner les aigus ou les graves, puis tournez la molette VOL pour régler le niveau du volume désiré.
- **BASS** (R5): quand il y a un signal audio, appuyez sur cette touche pour entrer dans le menu de réglage des effets des basses. Appuyez ensuite sur **VOL+/VOL-** (R6) pour régler le niveau à votre guise.
- **TREBLE** (R15): quand il y a un signal audio, appuyez sur cette touche pour entrer le menu de réglage des effets des aigus. Appuyez ensuite sur **VOL+/VOL-** (R6) pour régler le niveau à votre guise.

LECTURE D'UNE CLE USB

Vous pouvez connecter une clé USB (non fourni) sur le port USB sur l'unité pour lire les fichiers MP3.

1. Insérez la clé USB, l'appareil lit le contenu de la clé USB et lit automatiquement la musique une fois « USB » affiché à l'écran.
2. Appuyez sur la touche ▶II (8/R9) pour mettre la lecture en pause. Appuyez une nouvelle fois sur la touche ▶II (8/R9) pour la reprendre.
3. Appuyez sur la touche ▶▶I (9/R16) ou I◀◀ (7/R8) pour passer à la plage suivante ou précédente. Appuyez sur ◀◀ / ▶▶ (R10/R7) pour effectuer une recherche rapide dans une piste.
4. Appuyez sur le bouton **REPEAT** (6/R19) pour répéter la lecture de la piste en cours ou la lecture de toutes les pistes.

Remarque:
- L'appareil bascule automatiquement en mode USB et démarre la lecture lorsque la clé USB est connectée.
- L'unité est compatible avec les appareils de mémoire suivants (source): Clé USB.
- Formats pris en charge: MP3 (32kbps-320kbps), WMA, WAV.
- Le nombre total de fichiers MP3 sur le dispositif de stockage ne peut pas dépasser 9999.
- Il existe de nombreux modèles de périphériques USB. Nous ne pouvons garantir que l'appareil supporte tous ces modèles. Si votre périphérique USB n'est pas supporté, veuillez en essayer un autre.

UTILISATION DE L'ENTRÉE AUXILIAIRE (AUX.IN)

1. Branchez votre source auxiliaire (par exemple un lecteur iPod, iPad, MP3) à la prise AUX (3.5mm).
2. Lorsque l'appareil est allumé, appuyez sur la touche **M** / ↀ (17/R13) à plusieurs reprises jusqu'à ce que «AUH» s'affiche sur l'écran.
3. Démarrez la lecture sur votre source auxiliaire.
4. Ajustez le volume sonore au niveau désiré.
5. Pour arrêter la lecture, déconnectez votre source auxiliaire de la prise AUX.

Remarque: Les touches ▶II / ▶▶I / I◀◀ ne sont pas disponibles en mode Aux, ces fonctions peuvent être contrôlées via un périphérique externe connecté.

CHARGEUR USB

Connectez votre câble USB (non fourni) et branchez la prise USB standard dans le port de chargement USB sur le dessus de l'unité.
Remarque:
- La tension maximum du port de chargement USB est de 5V ⎓ 1A. CC Vous pouvez charger tous les appareils rechargeables par USB avec une intensité de chargement inférieure, comme les smartphone ou tablette, etc.
- Certains appareils peuvent être incompatibles.

BLUETOOTH COUPLAGE ET CONNEXION

Le mot *Bluetooth*® ainsi que les marques et logo sont des marques commerciales déposées détenues par Bluetooth SIG, Inc. et l'utilisation de ces marques par New One S.A.S se fait dans le cadre d'une autorisation. Les autres marques et noms commerciaux sont les propriétés de leurs titulaires respectifs.

1. Désactivez la fonctionnalité Bluetooth des autres appareils qui étaient couplés avec votre unité.
2. Lorsque l'appareil est allumé, appuyez sur la touche **M** / ↀ (17/R13) à plusieurs reprises jusqu'à ce que « bt » s'affiche sur l'écran.
3. Sur l'appareil Bluetooth, activez le Bluetooth et sélectionnez « M-1935DJ » dans la liste des appareils. (Consultez le manuel d'instruction de l'appareil pour les détails de connexion). Si l'appareil Bluetooth vous demande un mot de passe, utilisez '0000'. Certains appareils Bluetooth vous demanderont d'accepter la connexion. Si les unités sont couplées correctement, vous entendrez la voix «Connected » (Connecté).

Astuce: Si vous souhaitez connecter votre enceinte Bluetooth à un autre appareil Bluetooth, appuyez sur le bouton ▶II (8/R9) et maintenez-le enfoncé pour déconnecter le périphérique, puis suivez les étapes ci-dessus pour établir une nouvelle connexion.

Par la présente, NEW ONE S.A.S déclare que l'appareil "MUSE M-1935 DJ" est conforme aux exigences essentielles et autres dispositions pertinentes de la directive 2014/53/EU. La déclaration de conformité peut être consultée sur le site www.muse-europe.com

Ecouter des fichiers audio depuis des appareils Bluetooth.
Assurez-vous que la connexion Bluetooth entre l'unité et l'appareil est activée.
1. Appuyez sur la touche ▶II (8/R9) pour mettre la lecture en pause. Appuyez une nouvelle fois sur la touché ▶II (8/R9) pour la reprendre.
2. Appuyez sur la touche ▶▶I (9/R16) ou I◀◀ (7/R8) pour passer à la plage suivante ou précédente.

Remarques: Les touches ▶II / ▶▶I / I◀◀ risquent de ne pas fonctionner avec certains lecteurs de votre source Bluetooth.

CHANTER AVEC LA PRISE MICRO

1. Chantez en cœur avec la musique en branchant le microphone fourni dans l'une des prises MIC (1 / 2) sur l'unité. Tournez la commande **MIC. VOL** (15) directement pour ajuster le niveau de volume
2. **MIC. FIRST** (11/R4): Cela permet de rendre le son du microphone supérieur à celui de la musique lorsque vous chantez. Appuyez à nouveau sur le bouton pour rétablir le son d'origine.
3. **MIC. ECHO** (14): Tournez cette molette directement pour régler l'intensité de l'écho.

Remarque:
- Lorsque le microphone est placé près du haut-parleur, un effet de larsen (phénomène de rétroaction acoustique) peut se produire. En cas de larsen, éloignez le microphone du haut-parleur.
- Taper ou faire tomber le microphone peut endommager de manière permanente votre microphone. Ne pas faire tourner le microphone par le cordon.

SÉLECTION DES MODES LUMINEUX

Pour sélectionner le mode d'éclairage avant et le mode d'éclairage de l'enceinte, appuyez plusieurs fois sur la touche ☀(FACE) (12/R2) / ☀(SPEAKER) (13/R14) pour choisir le mode désiré, 8 modes sont disponibles en éclairage avant et 9 modes sont disponibles en éclairage de l'enceinte. Maintenez la touche ☀(FACE) (12/R2) / ☀(SPEAKER) (13/R14) enfoncée pour éteindre l'éclairage.

SPÉCIFICATIONS

Alimentation: CA100-240V ∿ 50/60Hz
Consommation: 70W

BLUETOOTH
Version Bluetooth: V4.2 avec EDR
Bluetooth: 2.402-2.48GHz
Puissance de sortie des RF (fréquences radios): -3.602 dBm
Bluetooth Distance de fonctionnement: Jusqu'à 10 mètres mesurés par champ libre. (Les murs et structures peuvent influer sur la portée de l'appareil)

Les caractéristiques et les spécifications sont sujettes à modification sans préavis.

RÉSOLUTION DES PROBLÈMES

En cas de problème avec cette unité, vérifiez ce qui suit avant de demander une réparation:

Pas de courant
- Assurez-vous que l'unité est connectée sur une alimentation secteur.

Pas de son - général
- Le volume de l'appareil externe est réglé au minimum, augmentez le volume.
- Le volume du M-1935DJ est réglé au minimum, augmentez le volume.

L'appareil Bluetooth ne peut pas se coupler ou se connecter à l'unité.
- Vous n'avez pas activé la fonction Bluetooth de votre appareil. Consultez le manuel d'utilisation de votre appareil pour activer la fonction Bluetooth.
- L'unité n'est pas en mode couplage. Tenez la touche ▶II appuyée jusqu'à ce que l'indicateur Bluetooth clignote rapidement.
- L'unité est déjà connectée à un autre appareil Bluetooth; déconnectez cet appareil et réessayez.

PLUS D'INFORMATION

CAUTION RISK OF ELECTRIC SHOCK DO NOT OPEN

ATTENTION: Pour réduire le risque de choc électrique, ne pas ouvrir l'appareil, il n'y a aucune partie à l'intérieur destinée à l'utilisateur. Confiez toutes les réparations à un personnel qualifié.

L'éclair avec le symbole de la flèche dans le triangle est un signe d'alerte avertissant l'utilisateur de "tension dangereuse" à l'intérieur de l'unité.

Le point d'exclamation dans le triangle est un signe d'alerte avertissant l'utilisateur d'instructions importantes accompagnant le produit.

La plaque de précaution est située à l'arrière de l'appareil.

IMPORTANT
- Utilisez cet appareil sous un climat tempéré.
- La plaque signalétique se trouve à l'arrière de cet appareil.
- Veiller à avoir une distance minimale de 5 cm autour de l'appareil pour une aération suffisante et que la ventilation ne soit pas gênée en recouvrant les orifices d'aération de l'appareil avec des objets tels que journaux, nappes, rideaux…..
- Ne placez pas de sources de flammes nues, telles que des bougies allumées sur l'appareil.
- Ne pas exposer l'appareil à des gouttes d'eau ou éclaboussures.
- Ne placez pas d'objets remplis de liquides, tels que verre, vase ou objets similaires sur l'appareil.
- Ne pas jeter les piles dans le feu! Respectez l'environnement des lors que vous débarrassez des piles usagées.
- Les piles ne doivent pas être exposées à une chaleur excessive comme le soleil, le feu ou autre source de chaleur similaire.
- La fiche du cordon d'alimentation est utilisée comme dispositif de débranchement et doit rester facilement accessible. Pour être totalement déconnecté, cette fiche doit être débranchée du réseau complètement. La prise de courant ne doit pas être obstruée et doit être facilement accessible lors de son utilisation.
- Sous l'influence du phénomène transitoire rapide et / ou phénomène électrostatique électrique, le produit pourrait présenter des dysfonctionnements et l'utilisateur devra faire une réinitialisation de l'appareil.

Si à l'avenir, vous deviez vous débarrasser de ce produit, sachez que les produits électriques usagés ne doivent pas être jetés avec les ordures ménagères. Des installations destinées au recyclage existent. Vérifiez auprès de votre municipalité ou demandez à votre revendeur des conseils. (Directive Déchets d'Equipements Electriques et Electroniques)

Nos emballages peuvent faire l'objet d'une consigne de tri, pour en savoir plus: www.quefairedemesdechets.fr

NEW ONE S.A.S
10, Rue de la Mission, 25480 Ecole Valentin, France

CE

GB PARTY BOX BLUETOOTH SPEAKER

LOCATION OF CONTROLS

MAIN UNIT

1. **MIC. 1** Jack
2. **MIC. 2** Jack
3. **AUX IN** jack (3.5MM)
4. USB port for charging (5V ⎓ 1A)
5. USB port for MP3 playback
6. ⟲ **REPEAT** button
7. **I◀◀ / PREV** (previous) button
8. ▶II : PLAY/ PAUSE/ Disconnect Bluetooth connection
9. **▶▶I / NEXT** button
10. **MUTE** button: To mute or restore sound
11. **MIC. FIRST** button
12. ☀(FACE) Front light mode button
13. ☀(SPEAKER) Speaker light mode button
14. **MIC. ECHO** knob
15. **MIC. VOL** knob
16. **MEGA BASS** button: To enhance the bass power
17. ⏻ **/ M** (Standby ON/ OFF/ Mode) button
18. **TONE** button: To adjust bass/ treble
19. **EQ** button: To select desired sound effects
20. **VOL** knob
21. Display
22. Front color light
23. Tweeter
24. Loud speaker
25. Back handle
26. AC input socket
27. Power **ON/OFF** Switch
28. Wheels

REMOTE CONTROL

R1. ⏻ standby button
R2. **FACE LIGHT**: Lighting control button
R3. **MUTE**: To mute or restore sound
R4. **M.FIRST**: Mic first
R5. **BASS**: To adjust bass level
R6. **VOL-/VOL+**: To adjust master volume
R7. ▶▶
R8. I◀◀
R9. ▶II : play/pause
R10. ◀◀
R11. **EQ**: To select desired sound effects
R12. **0-9** buttons
R13. ↀ : To select function mode: Bluetooth, USB, AUX.
R14. **SPK.LIGHT**: Speaker lighting control button
R15. **TREBLE**: To adjust treble level
R16. ▶▶I
R17. **M.BASS**: To enhance the bass power
R18. **UNPAIR**: Disconnect Bluetooth connection
R19. **REPEAT**

INSTALLING BATTERY

Insert 2 "AAA/ UM4" batteries to the remote control prior to use. Make sure to match their polarities (+/-) to the markings inside the compartment.

Before throwing any batteries away, consult your distributor who may be able to take them back for specific recycling.

NOTES:
- Never recharge the batteries, apply heat to them or take them apart.
- If the remote control is not going to be used for a long time, remove the battery to avoid damage caused by battery leakage corrosion.
- Attention should be drawn to the environmental aspects of battery disposal.
- Do not throw batteries in fire!
- Battery shall not be exposed to excessive heat such as sunshine, fire or the like.

CAUTION: Danger of explosion if battery is incorrectly replaced. Replace only with the same or equivalent type.

POWER SUPPLY

1. Connect the detachable AC cord (included) to the AC socket on the rear of the unit.
2. Plug the power cord into 100-240V ∿ 50/60Hz AC outlet.

TURNING UNIT ON/OFF

1. Slide the POWER **ON/OFF** (27) button to **ON** position, the unit will power on automatically and the display will light up.
2. Press and hold ⏻ (17/R1) button to enter standby mode.
3. Press ⏻ (17/R1) to power it on again.
4. Slide the POWER **ON/OFF** (27) button to **OFF** position, the unit will power off.

Note: In a concern of saving energy, when playback has reached to the end or listening volume is set at a very low level and no control is operated on the device for a period of 20 minutes, the unit will automatically switch to Standby mode.

SELECTING FUNCTION

The function (BLUETOOTH/ AUX / USB) is selected by pressing **M** / ↀ (17/R13) button repeatedly.
Note: Only insert USB driver could switch into USB mode.

AUDIO CONTROLS

- Press the **EQ** (19/R11) button to set EQ (equalizers) mode as desired: FLAT(normal)/ CLAS (classic)/ rOC(rock)/ POP/ JAZZ/ LIVE/ CLUB/ DANC (dance)/ HALL/ SOFT.
- **REPEAT** (6/R19) function only work in USB mode.
- **MEGA BASS** (16/R17): It is a separated bass mode can be selected when there is audio signal.
- **TONE** (18): When there is audio signal, press this button to select treble or bass effect, then rotate the **VOL** (20) knob to adjust the level as desired.
- **BASS** (R5): When there is audio signal, press this button to enter bass effect setting. Then press **VOL+/VOL-** (R6) to adjust the level as desired.
- **TREBLE** (R15): When there is audio signal, press this button to enter treble effect setting. Then press **VOL+/VOL-** (R6) to adjust the level as desired.

USB PLAYBACK

You can connect a USB flash drive (not included) to the USB port on the unit to play MP3 files.

1. Insert USB driver, the unit will read USB driver and play music automatically as "USB" appear on display.
2. Press ▶II (8/R9) to suspend momentarily the playing track. Press again to resume playing.
3. Press ▶▶I (9/R16) button to skip to next track and I◀◀ (7/R8) to skip to previous track. Press the ◀◀ / ▶▶ (R10/R7) to search quickly within a track.
4. Press **REPEAT** (6/R19) button to select to repeat current track or repeat all tracks.

Note:
- The unit will automatically switch to USB mode and start playback when the USB flash drive is connected.
- The unit is compatible with the following Memory Device (Source): USB flash drive.
- Supporting format: MP3 (32kbps-320kbps), WMA, WAV.
- The total number of MP3 files on the Memory Device should not exceed 9999.
- There are many USB devices in the market. We cannot guarantee to support all different models. Please try another USB device if your device is not supported.

LISTENING TO AUXILIARY SOURCE

1. Connect your auxiliary source (e.g. iPod / iPad / MP3 player) to the **AUX IN** jack (3.5mm).
2. When the unit is on, press the **M** / ↀ (17/R13) button repeatedly until the "AUH" appears on display.
3. Start playback from your auxiliary source.
4. Adjust the volume to desired level.
5. To stop playback, disconnect your auxiliary source from the AUX jack.

Note: Button ▶II / ▶▶I / I◀◀ are not available in Aux in mode, only could control via external connected device.

USB CHARGER- A Power USB Port

Connect your device to USB cable (not included) and plug the standard USB plug into the USB charging port on the top of the unit.
Note:
- The maximum output from the USB charging port is DC 5V ⎓ 1A. You can charge any rechargeable USB devices charging current less than it, such as smartphone, tablet…etc.
- Some devices may be incompatible.

BLUETOOTH PAIRING & LINKING OPERATION

The *Bluetooth*® word mark and logos are registered trademarks owned by Bluetooth SIG, Inc. and any use of such marks by New One S.A.S is under license. Other trademarks and trade names are those of their respective owners.

1. Turn off the Bluetooth functionality of other devices that were paired with your unit.
2. When the unit is on, press **M** / ↀ (17/R13) button repeatedly until "bt" appears on display.
3. On the Bluetooth device, enable Bluetooth and select "M-1935DJ" from the Device List. (Refer to the user manual of the device to be connected for detailed operations.) If the Bluetooth device prompts for a passcode, use "0000". Some Bluetooth devices will ask you to accept the connection. If the units are paired properly, you will hear the sound "Connected".

Tip: If you want to connect your Bluetooth speaker to another Bluetooth audio device, press and hold the ▶II (8/R9) button to disconnect the device, and then follow the steps above to make a new connection.

Hereby, NEW ONE S.A.S, declares that this MUSE M-1935 DJ is in compliance with the essential requirements and other relevant provisions of Directive 2014/53/EU. The declaration of conformity may be consulted at www.muse-europe.com

Play MUSIC from Bluetooth devices.
Make sure the Bluetooth connection between the unit and the device is active.
1. Press ▶II (8/R9) to suspend momentarily the playing track. Press ▶II (8/R9) again to resume playing.
2. Press ▶▶I (9/R16) button to skip forward to next track and I◀◀ (7/R8) to skip backward to previous track.

Note: ▶II / ▶▶I / I◀◀ buttons may not work with some of the players in your Bluetooth source.

SINGING THROUGH MIC JACK

1. Sing along with the music by plugging in the provided microphone into either one of the MIC (1 / 2) jacks on the unit. Rotate the **MIC. VOL** (15) directly to adjust the volume as desired.
2. **MIC. FIRST** (11/R4): Press this button to make the mic.volume louder than the music volume during singing. Press the button again to resume.
3. **MIC. ECHO** (14): Rotate this knob directly to adjust the echo intension.

Notes:
- If the microphone is placed near the loudspeaker, a howling effect (acoustic feedback) may occur. If this happens, place microphone away from the loudspeaker.
- Tapping or dropping the microphone can permanently damage your microphone. Resist the urge to swing the microphone around by the cord.

CHOOSING THE LED LIGHT MODE

To select the front light mode & speaker light mode, press the ☀(FACE) (12/R2) / ☀(SPEAKER) (13/ R14) button repeatedly to choose the mode as desired, there are 8 kinds of modes on front light and 9 kinds of modes on speaker light. Press and hold the ☀(FACE) (12/R2)/ ☀(SPEAKER) (13/R14) button to turn off the light.

TECHNICAL SPECIFICATION

POWER SUPPLY: AC100-240V ∿ 50/60Hz
Consumption: 70W

BLUETOOTH
Bluetooth Version: V4.2 with EDR
Bluetooth: 2.402-2.48GHz
RF Output Power: -3.602 dBm
Bluetooth working distance: Up to 10 meters measured in open space. (Wall and structures may affect range of device)

Specifications are subject to change without notice.

TROUBLE SHOOTING GUIDE

Should this unit exhibit a problem, check the following before seeking service:

No Power
- Make sure unit is connected to AC power.

No Sound – General
- External device's volume is set to minimum; raise volume.
- The M-1935DJ's volume is set to minimum; raise volume.

The Bluetooth device cannot pair or connect with the unit.
- You have not activated the Bluetooth function of your device. Refer to the user manual of your device to activate Bluetooth function.
- The unit is not in pairing mode. Press and hold the ▶II button until the Bluetooth indicator blinks fast.
- The unit is already connected with another Bluetooth device; disconnect that device and then try again.

MORE INFORMATION

CAUTION RISK OF ELECTRIC SHOCK DO NOT OPEN

CAUTION: To reduce the risk of electric shock, do not open the device, there is no party inside for the user. Refer all servicing to qualified personnel.

The lightning with the arrow symbol in the triangle is a warning sign alerting the user to "dangerous voltage" inside the unit.

The exclamation point in the triangle is a warning sign alerting the user of important instructions accompanying the product.

The Caution mark is located at the back of the device.

IMPORTANT
- The use of apparatus in moderate climates.
- The Marking plate is located at the back of the device.
- Make sure to have a minimum distance of 5 cm around the unit for sufficient ventilation.
- Ensure that the ventilation openings is not covered with items such as newspapers, tablecloths, curtains, etc.
- Do not place naked flame sources, such as lighted candles on the apparatus.
- Do not expose this appliance to dripping or splashing water.
- Do not place objects filled with liquids, such as glass, vase on the device.
- Do not throw batteries into fire! Respect the environment when disposing of used batteries.
- Batteries should not be exposed to excessive heat such as sunshine, fire or other similar heat source.
- The power plug is used as a disconnect device and must be easily accessible. To be completely disconnected from the power, the plug of the appliance should be disconnected completely. The socket must not be obstructed and should be easily accessible during intended use.
- Under the influence of fast transient and / or electrostatic electric phenomenon, the product may malfunction and the user must perform a power reset of the device.

If in the future, you need to get rid of this product, please note that Waste electrical products should not be disposed of with household waste. Recycling facilities exist. Check with your municipality or ask your dealer for advice. (Directive for Waste Electrical and Electronic Equipment)

NEW ONE S.A.S
10, Rue de la Mission, 25480 Ecole Valentin, France

CE

PT ALTIFALANTE PARTY BOX BLUETOOTH

DESCRIÇÃO DO APARELHO

UNIDADE PRINCIPAL

1. Entrada **MIC. 1**
2. Entrada **MIC. 2**
3. Tomada **AUX IN**
4. **USB CHARGING** (Carregador USB 5V ⎓ 1A)
5. **USB MP3** (Entrada USB)
6. Botão **REPEAT** ⟲
7. Botão **I◀◀ / PREV** (salto para a faixa anterior)
8. Botão ▶II (reproduηγo/ pausa/ Desconectar conexão Bluetooth)
9. Botão **▶▶I / NEXT** (salto para a faixa seguinte)
10. Botão **MUTE**: Activação/ desactivação do som
11. Botão **MIC. FIRST**
12. ☀(FACE) Botão modo de iluminação frontal
13. ☀(SPEAKER) Botão modo de iluminação do altifalante
14. Botão **MIC. ECHO**
15. **MIC. VOL** ajustar o volume
16. Botão **MEGA BASS**: Para aumentar a potência dos graves
17. Botão ⏻ **/ M** (espera & ligar/ modo)
18. Botão **TONE**: Para ajustar os graves/ agudos
19. Botão **EQ**: Para selecionar a equalização desejada
20. Botão **VOL** ajustar o volume
21. Tela
22. luz de colorida dianteira
23. Tweeter
24. Altifalante
25. Pega traseira
26. Entrada para cabo de alimentaηγo de rede
27. Comutador **ON/OFF** (ligar/ desligar)
28. Rodas

TELECOMANDO

R1. Botão ⏻ (espera & ligar)
R2. **FACE LIGHT**: Botão modo de iluminação frontal
R3. Botão **MUTE**: Activação / desactivação do som
R4. **M.FIRST**: Mic first
R5. **BASS**: Para ajustar o nível dos graves
R6. **VOL-/VOL+**: ajustar o volume
R7. ▶▶
R8. I◀◀
R9. Botão ▶II (reproduηγo/pausa)
R10. ◀◀
R11. **EQ**: Para selecionar a equalização desejada
R12. **0-9** Botões numéricos
R13. ↀ : Para selecionar o modo de funcionamento: Bluetooth, USB, AUX.
R14. **SPK.LIGHT**: Botão modo de iluminação do altifalante
R15. **TREBLE**: Para ajustar o nível de agudos
R16. ▶▶I
R17. **M.BASS**: Para aumentar a potência dos graves
R18. **UNPAIR**: Desconectar conexão Bluetooth
R19. **REPEAT**

COLOCAÇÃO DAS PILHAS

Insira 2 pilhas AAA/UM4 no telecomando antes de qualquer utilização. Respeite as indicações de polaridade (+/-) inscritas no compartimento para as pilhas.

Antes de eliminar as pilhas, consulte o seu revendedor pois este pode retomá-las para reciclagem.

OBSERVAÇÕES:
- Nunca carregue pilhas não recarregáveis. Não aqueça as pilhas e não as desmonte.
- No caso de não utilização prolongada do telecomando, retire a pilha de modo a evitar quaisquer danos causados pela corrosão originada pelo líquido vertido da referida pilha.
- Certifique-se de que respeita o ambiente quando eliminar pilhas gastas.
- Não deite as pilhas no fogo!
- Não exponha as pilhas a calor excessivo, como raios do sol, fogo ou outras fontes de calor semelhantes.

ATENÇÃO: Risco de explosão se a pilha não for inserida correctamente. Substitua-a apenas por uma pilha idêntica ou de tipo equivalente.

ALIMENTAÇÃO

1. Ligue o cabo de alimentação destacável (fornecido) à entrada de alimentação situada na parte de trás do aparelho.
2. Ligue a ficha do cabo de alimentação a uma tomada de rede 100-240V ∿ 50/60Hz AC.

LIGANDO/DESLIGANDO O APARELHO

1. Deslize o botão **ON/OFF** (27) para a posição Ligar, a unidade e o ecrã irão ligar-se automaticamente.
2. Prima e segure o botão ⏻ (17/R1) para entrar no modo de espera.
3. Prima o botão ⏻ (17/R1) para ligar novamente.
4. Deslize o botão **ON/OFF** (27) para a posição Desligar e a unidade será desligada.

Nota: No interesse de economizar energia, quando uma reprodução terminar ou o nível de volume for definido como muito baixo e nenhuma operação for realizada por um período de 20 minutos, o aparelho entrará automaticamente no modo de Espera.

SELECIONANDO A FUNÇÃO

A função (BLUETOOTH/ AUX/ USB) é selecionada ao pressionar o botão **M** / ↀ (17/R13) repetidamente.
Nota: Insira apenas a pendrive pode mudar para o modo USB.

CONTROLES DE ÁUDIO

- Prima o botão **EQ** (19/R11) de forma repetida para seleccionar os diferentes modos: FLAT (normal)/ CLAS (classic)/ rOC(rock)/ POP/ JAZZ/ LIVE/ CLUB/ DANC (dance)/ HALL/ SOFT.
- **REPEAT** (6/R19) funciona apenas no modo USB.
- **MEGA BASS** (16/R17): É um modo bass separado, pode ser selecionado quando há sinal de áudio.
- **TONE** (18): Quando houver um sinal de áudio, pressione este botão para selecionar agudos ou graves, em seguida, gire o botão **VOL** para ajustar o nível conforme desejado.
- **BASS** (R5): Quando houver sinal de áudio, prima este botão para entrar nas definições de efeito de graves. Em seguida, prima **VOL+/VOL-** (R6) para ajustar o nível conforme desejado.
- **TREBLE** (R15): Quando houver sinal de áudio, prima este botão para entrar nas definições de efeito de agudos. Em seguida, prima **VOL+/VOL-** (R6) para ajustar o nível conforme desejado.

LEITURA DE UMA CHAVE USB

Você pode conectar um pendrive (não incluso) na porta USB do aparelho para reproduzir arquivos MP3.

1. Insira a pendriver, a unidade irá a pendrive e reproduzirá músicas automaticamente à medida que "USB" aparecer no visor.
2. Durante a reprodução, pressione o botão ▶II (8/R9) para colocar a reprodução em pausa. Pressione mais uma vez o botão ▶II (8/R9) para retomar a reprodução.
3. Pressione a tecla ▶▶I (9/R16) para saltar para a próxima faixa e pressione a tecla I◀◀ (7/R8) para retornar a faixa anterior. Prima o botão ◀◀ / ▶▶ (R10/R7) para pesquisar rapidamente numa faixa.
4. Pressione o botão **REPEAT** (6/R19) para repetir a faixa atual ou repetir todas as faixas.

Nota:
- A unidade irá mudar automaticamente para o modo USB e iniciar a reprodução quando a pen USB estiver conectada.
- Este aparelho é compatível com os seguintes Dispositivo de Memória (Origem): Discos Flash USB.
- Formatos suportados: MP3 (32kbps-320kbps), WMA, WAV.
- Número total de arquivos de MP3 em um Dispositivo de Memória não poderá exceder 9999.
- Existem numerosos modelos de periféricos USB. Não é possível garantir que o aparelho suporte todos estes modelos. Se o seu periférico USB não é suportado, deve tentar um outro.

UTILIZAÇÃO DA ENTRADA AUXILIAR

1. Conecte sua fonte externa (por ex., um aparelho de iPod, iPad, mp3) na **AUX IN** (4) (3.5MM).
2. Quando a unidade estiver ligada, pressione o botão **M** / ↀ (17/R13) várias vezes até que "AUH" apareça na tela.
3. Inicie a reprodução da fonte externa.
4. Ajuste o volume para o volume desejado.
5. Para interromper a reprodução, disconecte a origem auxiliary da conexão AUX.

Nota: Os botões ▶II / ▶▶I / I◀◀ não estão disponíveis no modo Aux in, só pode controlar através do dispositivo externo conectado.

CARREGADOR USB

Conecte o seu dispositivo em um cabo USB (não incluso) e conecte o conector USB padrão na porta de recarga na parte de cima do aparelho.
Nota:
- A tensão máxima da porta de recarga USB é DC 5V ⎓ 1A. Você poderá recarregar quaisquer dispositivos USB que tenham a corrente de carga menor que essa, como smartphones ou tablets, etc.
- Alguns dispositivos poderão ser incompatíveis.

BLUETOOTH PAREANDO E VINCULANDO

O nome *Bluetooth*® e logotipos são marcas registradas de propriedade da Bluetooth SIG, Inc. e quaisquer usos destas marcas pela New One S.A.S estão licenciados. Outras marcas e nomes registrados pertencem aos seus respectivos proprietários.

1. Desligue a função de Bluetooth de quaisquer outros dispositivos com os quais seu aparelho já esteja pareado.
2. Quando a unidade estiver ligada, pressione o botão **M** / ↀ (17/R13) várias vezes até que "BT" apareça na tela.
3. No dispositivo com Bluetooth, ative o Bluetooth e selecione "M-1935DJ" na Lista de Dispositivos. (Consulte o manual de instruções do dispositivo que estiver sendo conectado para mais detalhes). Caso o dispositivo com bluetooth solicite uma senha, utilize "0000". Alguns dispositivos com Bluetooth solicitarão que você aceite a conexão. Se as unidades estiverem adequadamente emparelhadas, ouvirá a voz "Connected" (Ligado).

Dica: Caso você queira conectar a sua caixa de som Bluetooth a outro dispositivo com Bluetooth, pressione e segure o botão ▶II (8/R9) para desconectar o dispositivo e siga os passos seguintes para fazer uma nova conexão.

A NEW ONE S.A.S aqui declara que este produto MUSE M-1935 DJ cumpre os requisitos essenciais e outras disposições relevantes da Norma 2014/53/EU. A declaração de conformidade pode ser consultada em www.muse-europe.com

Reproduzindo arquivos de áudio de dispositivos Bluetooth.
Certifique-se de que a conexão Bluetooth entre o aparelho e o dispositivo está ativa.
1. Durante a reprodução, pressione o botão ▶II (8/R9) para colocar a reprodução em pausa. Pressione mais uma vez o botão ▶II (8/R9) para retomar a reprodução.
2. Pressione a tecla ▶▶I (9/R16) para saltar para a próxima faixa e pressione a tecla I◀◀ (7/R8) para retornar a faixa anterior.

Nota: Os botões ▶II / ▶▶I / I◀◀ poderão não funcionar com alguns aparelhos através de conexão bluetooth.

CANTANDO PELO CONECTOR DO MICROFONE

1. Cante com a música tocando ao conectar um dos microfones inclusos em um dos dois conecectores MIC (1 / 2) no aparelho. Gire o **MIC. VOL** (15) diretamente para ajustar o nível de volume desejado.
2. **MIC. FIRST** (11/R4): Isso faz com que o volume de microfone fique mais alto do que o volume da música quanto estiver a cantar. Pressione o botão novamente para continuar.
3. **MIC. ECHO** (14): Gire este botão diretamente para ajustar a intensidade do eco.

Observação:
- Caso o microfone tenha sido posicionado próximo a um alto falante, um som agudo (microfonia) poderá ocorrer. Caso isso ocorra, afaste o microfone do alto falante.
- Bater ou derrubar o microfone poderá danificar permanentemente o microfone. Não balance o microfone pelo fio.

SELECIONE OS MODOS DE LLUMINAÇÃ

Para selecionar o modo de iluminação frontal e o modo de iluminação do altifalante, pressione o botão ☀(FACE) (12/R2) / ☀(SPEAKER) (13/R14) repetidamente para escolher o modo desejado, existem 8 tipos de modos para seleção em iluminação frontal e 9 tipos de modos para seleção em iluminação do altifalante. Pressione e segure no botão ☀(FACE) (12/R2) / ☀(SPEAKER) (13/R14) para desligar a luz.

ESPECIFICAÇÕES

Alimentação: AC100-240V ∿ 50/60Hz
Consumo: 70W

BLUETOOTH
Versão do Bluetooth: V4.2 com EDR
Bluetooth: 2.402-2.48GHz
Potência de saíde de RF (Rádio Frequência): -3.602 dBm
Distância de Funcionamento: Até 10 metros, medido em espaço aberto (paredes e estruturas poderão afetar a distância de funcionamento do dispositivo).

O desenho e as especificações estão sujeitas a mudanças sem aviso prévio.

GUIA DE RESOLUÇÃO DE PROBLEMAS

Caso este aparelho apresente um problema, verifique as seguintes soluções antes de contactar um técnico:

Não funciona
- Certifique-se de que o aparelho esteja conectado à uma tomada.

Sem som - Geral
- O nível de volume do dispositivo externo está no mínimo; aumente o volume.
- O nível de volume to M-1935DJ está no mínimo; aumente o volume.

O dispositivo Bluetooth não consegue parear ou conectar ao aparelho.
- Você não ativou a função de Bluetooth do seu dispositivo. Consulte o manual de instruções do seu dispositivo para ativar a função de Bluetooth.
- O aparelho não está no modo de pareamento. Mantenha o botão ▶II pressionado até que o indicador comece a piscar rapidamente.
- O aparelho já está conectado a outro dispositivo com Bluetooth; desconecte esse dispositivo e tente novamente.

NSTRUÇÕES DE SEGURANÇA

CAUTION RISK OF ELECTRIC SHOCK DO NOT OPEN

ATENÇÃO: Para reduzir o risco de choque eléctrico, não desmonte o aparelho. O aparelho não contém qualquer peça passível de ser reparada pelo utilizador. Confie todas as operações de manutenção a um técnico qualificado.

O símbolo do relâmpago com uma seta e situado no interior de um triângulo destina-se a alertar o utilizador para a presença de uma "tensão perigosa" no aparelho.

O ponto de exclamação no interior de um triângulo destina-se a alertar o utilizador para a presença de instruções importantes no manual que acompanha o aparelho.

O símbolo de Cuidado é encontrado na parte de trás do dispositivo.

ATENÇÃO
- Utilize este aparelho num clima temperado.
- A placa de características situa-se na parte de trás deste aparelho.
- Certifique-se de que respeita uma distância mínima de 5 cm à volta do aparelho de modo a permitir uma ventilação suficiente.
- Certifique-se de que garante uma ventilação correcta do aparelho e que não tapa os orifícios de ventilação com objectos como jornais, toalhas, cortinas, etc.
- Não coloque qualquer fonte de calor, como uma vela acesa, sobre ou na proximidade do aparelho.
- Não exponha o aparelho a salpicos ou a humidade.
- Não coloque objectos que contenham líquido, como uma jarra, sobre ou na proximidade do aparelho.
- Não deite as pilhas no fogo! Certifique-se de que respeita o ambiente quando eliminar pilhas gastas.
- Não exponha as pilhas a calor excessivo, como raios do sol, fogo ou outras fontes de calor semelhantes.
- A ficha de alimentação de rede permite desligar o aparelho e deve ficar facilmente acessível. Para cortar a alimentação do aparelho, desligue de vez a ficha de alimentação de rede da tomada de rede. A ficha de alimentação de rede não pode estar tapada e deve ser facilmente acessível durante a utilização.
- Sob o efeito de fenómenos electrostáticos e/ou eléctricos transitórios, o produto pode apresentar anomalias e pode acabar por ser necessário proceder-se a uma reinicialização.

Caso pretenda descartar-se deste aparelho, proceda à sua reciclagem num centro de recolha para electrodomésticos. Procure obter informações sobre o centro de reciclagem mais próximo. Informe-se junto das autoridades locais ou do seu revendedor local para a obtenção de pormenores adicionais (Directiva sobre os Resíduos dos Equipamentos Eléctricos e Electrónicos).

NEW ONE S.A.S
10, Rue de la Mission, 25480 Ecole Valentin, France

CE

DE PARTY-LAUTSPRECHER MIT BLUETOOTH-FUNKTION

BESCHREIBUNG DES GERÄTS

GERÄT

1. Eingang **MIC. 1**
2. Eingang **MIC. 2**
3. Zusatzeingang **AUX IN**
4. **USB CHARGE**-port
5. **USB MP3**-port
6. Taste **REPEAT** ⟲
7. Taste **PREV / I◀◀** (Vorangehender titel)
8. Taste ▶II (Wiedergabe/ Pause/ Trennen der Bluetooth-Verbindung)
9. Taste **NEXT / ▶▶I** (Nächster titel)
10. Taste **MUTE**: Aktivieren/ Deaktivieren des Tons
11. Taste **MIC. FIRST**
12. ☀(FACE) Modus-Taste für vordere Beleuchtung
13. ☀(SPEAKER) Modus-Taste für Lautsprecherbeleuchtung
14. Regler **MIC. ECHO**
15. Regler **MIC. VOL**
16. Taste **MEGA BASS**: Zur Verbesserung der Bass-Leistung
17. Taste ⏻ **/ M** (Einschalten&Bereitschaft/ Modus)
18. Taste **TONE**: Zum Einstellen von Tief-/ Hochton
19. Taste **EQ**: Toneffekt auswählen
20. Regler **VOL**
21. Anzeige
22. Vordere Farbbeleuchtung
23. Hochtonlautsprecher
24. Lautsprecher
25. Rückseitiger Griff
26. Eingang für Netzstromkabel
27. **ON/OFF**-Schalter (Ein-/ Aus- Schalter)
28. Räder

FERNBEDIENUNG

R1. Taste ⏻ : Einschalten&Bereitschaft
R2. **FACE LIGHT**: Modus-Taste für vordere Beleuchtung
R3. Taste **MUTE**: Aktivieren / Deaktivieren des Tons
R4. Taste **M.FIRST**
R5. **BASS**: Bass einstellen
R6. **VOL-/VOL+**: Zur Einstellung der Master-Lautstärke
R7. ▶▶
R8. I◀◀
R9. ▶II : Wiedergabe / pause
R10. ◀◀
R11. **EQ**: Toneffekt auswählen
R12. **0-9** Zifferntasten
R13. ↀ : Funktionsmodus auswählen: Bluetooth, USB, AUX.
R14. **SPK.LIGHT**: Modus-Taste für Lautsprecherbeleuchtung
R15. **TREBLE**: Treble einstellen
R16. ▶▶I
R17. **M.BASS**: Zur Verbesserung der Bass-Leistung
R18. **UNPAIR**: Trennen der Bluetooth-Verbindung
R19. **REPEAT**: Wiederholte Wiedergabe

EINLEGEN DER BATTERIEN

Legen Sie 2 AAA/UM4-Batterien in die Fernbedienung ein, bevor Sie diese benutzen. Achten Sie dabei auf die Polaritätsangaben (+/-) im Batteriefach.

Werfen Sie leere Batterien nicht in den Hausmüll, sondern geben Sie sie bei einer Sammelstelle oder bei Ihrem Händler ab.

HINWEISE:
- Versuchen Sie nicht, nicht aufladbare Batterien aufzuladen. Erhitzen Sie Batterien nicht, demontieren Sie sie nicht.
- Wenn Sie die Fernbedienung während längerer Zeit nicht verwenden, entfernen Sie ihre Batterie, um Schäden durch Ausfließen der Batterie zu vermeiden.
- Entsorgen Sie leere Batterien umweltgerecht.
- Werfen Sie Batterien nicht ins Feuer!
- Batterien dürfen keiner übermäßigen Hitze ausgesetzt werden (wie zum Beispiel praller Sonne, Feuer oder anderen ähnlichen Hitzequellen).

ACHTUNG: Wenn die Batterie nicht richtig eingelegt wird, besteht die Gefahr, dass die Batterie explodiert. Ersetzen Sie eine leere Batterie nur mit einer identischen oder gleichwertigen Batterie.

STROMVERSORGUNG

1. Schließen Sie das abnehmbare Stromkabel (wird mitgeliefert) an den Stromeingang an, der sich an der Röckseite des Gerδts befindet.
2. Schließen Sie das Stromkabel an eine Steckdose mit AC 100-240V ∿ 50/60Hz V an.

EIN- UND AUSSCHALTEN DES GERÄTES

1. Stellen Sie die Taste BETRIEB **ON/OFF** (27) auf die **ON**-Position; das Gerät schaltet sich ein und das Display leuchtet auf.
2. Halten Sie die Taste ⏻ (17/R1) gedrückt, um Standby zu aktivieren.
3. Drücken Sie die Taste ⏻ (17/R1) erneut, um das Gerät wieder einzuschalten.
4. Stellen Sie die Taste BETRIEB **ON/OFF** (27) auf die **OFF**-Position, um das Gerät auszuschalten.

Hinweis: Aus Energiespargründen aktiviert das Gerät automatisch den Standby-Modus, wenn das Ende der Wiedergabe erreicht oder eine sehr geringe Lautstärke eingestellt ist und 20 Minuten lang keine Eingabe am Gerät erfolgt.

FUNKTION AUSWÄHLEN

Wählen Sie die Funktion (BLUETOOTH/ AUX/ USB) durch wiederholtes Drücken der Taste **M** / ◯◯ (17/R13).
Hinweis: Der USB wird nur aktiviert, sofern ein USB-Gerät angeschlossen wurde.

AUDIO-BEDIENELEMENTE

- Betätigen Sie die **EQ** (19/R11)-Taste, um einen voreingestellten Musik-Equalizer zu wählen: FLAT (normal)/ CLAS (classic)/ rOC(rock)/ POP/ JAZZ/ LIVE/ CLUB/ DANC (dance)/ HALL/ SOFT.
- **REPEAT** (6/R19): Diese Funktionen sind nur im USB-Modus verfügbar.
- **MEGA BASS** (16/R17): Bei Abspielen eines Audiosignals kann ein separater Bass-Modus ausgewählt werden.
- **TONE** (18): Drücken Sie diese Taste, wenn ein Audiosignal empfangen wird, um Bass oder Treble auszuwählen; drehen Sie dann den **VOL**-Regler zur Einstellung der Lautstärke.
- **BASS** (R5): Drücken Sie diese Taste während des Empfangs eines Audiosignals, um die Tiefeneinstellungen zu konfigurieren. Wählen Sie dann mit den Tasten **VOL+/VOL-** (R6) eine Einstellung aus.
- **TREBLE** (R15): Drücken Sie diese Taste während des Empfangs eines Audiosignals, um die Höheneinstellungen zu konfigurieren. Wählen Sie dann mit den Tasten **VOL+/VOL-** (R6) eine Einstellung aus.

WIEDERGABE VON EINEM USB-STICK

Sie können für die Wiedergabe von MP3-Dateien ein USB-Flashgerät (nicht enthalten) an den USB-Port des Geräts anschließen.

1. Schließen Sie ein USB-Gerät an. Das System liest das USB-Gerät und startet automatisch die Musikwiedergabe; im Display erscheint „USB".
2. Um die Wiedergabe der Musik zu unterbrechen (Pause) drücken Sie die Taste ▶|| (8/R9). Um die Musik wieder normal abzuspielen, drücken Sie noch einmal dieTaste ▶|| (8/R9).
3. Betätigen Sie die Taste ▶▶| (9/R16), um zum nächsten Titel zu springen bzw. die Taste |◀◀ (7/R8), um zum vorigen Titel zu springen. Drücken Sie die Tasten ◀◀ / ▶▶ (R10/R7) für den schnellen Suchlauf innerhalb eines Titels.
4. Drücken Sie die Taste **REPEAT** (6/R19), um den aktuellen Titel oder alle Titel wiederholt abzuspielen.

Hinweise:

- Das Gerät aktiviert automatisch den USB-Modus und startet die Wiedergabe, sobald ein USB-Flashgerät angeschlossen wird.
- Dieses Gerät unterstützt folgende Speichergeräte (Quellen): USB-Flashgeräte.
- Unterstütztes Format: MP3 (32kbps-320kbps), WMA, WAV.
- Die Höchstzahl der MP3-Dateien auf einem Speichergerät darf 9999 nicht überschreiten.
- Es sind viele USB-Geräte auf dem Markt erhältlich. Wir garantieren nicht, dass alle Arten von USB-Geräten unterstützt werden. Falls Ihr USB-Gerät nicht unterstützt wird, versuchen Sie es bitte mit einem anderen Modell.

VERWENDUNG DES EINGANGS FÜR ZUSATZGERÄTE

1. Schließen Sie Ihr Audiogerät (z. B. ein iPod/ iPad/ MP3-Player) am AUX-Anschluss an (3.5mm).
2. Wenn das Gerät eingeschaltet ist. Drücken Sie wiederholt die Taste **M** / ◯◯ (17/R13), bis im Display „AUH" erscheint.
3. Starten Sie die Wiedergabe auf dem angeschlossenen Audiogerät.
4. Stellen Sie die Lautstärke auf den gewünschten Lautstärkepegel.
5. Trennen Sie das externe Gerät von der AUX-Buchse, um die Wiedergabe zu beenden.

Hinweise: Die Tasten ▶|| / ▶▶| / |◀◀ sind im Aux-Modus nicht verfügbar; die entsprechenden Funktionen können nur über das verbundene externe Gerät gesteuert werden.

USB-LADEGERÄTE

Schließen Sie ein USB-Kabel (nicht enthalten) an Ihr Gerät an, und schließen Sie dann den standardmäßigen USB-Stecker an den USB-Ausgang an der Oberseite des Geräts an.
Hinweis:

- Die maximale Ausgabeleistung des USB-Ausgangs beträgt DC 5V ⎓ 1,0A. Sie können alle wiederaufladbaren USB-Geräte aufladen, die über eine geringere Ladespannung verfügen, wie z.B. Handys oder Tablets…usw.
- Einige Geräte sind möglicherweise nicht kompatibel.

VERBINDUNGSAUFBAU UND VERKNÜPFUNG (PAIRING)

Der *Bluetooth*®-Markenname und damit verbundene Logos sind Eigentum der Firma Bluetooth SIG, Inc. Jegliche Benutzung dieser Marken durch die Firma New One S.A.S stehen unter Lizenz. Alle anderen Produkt- und Markennamen sind Eigentum der jeweiligen Besitzer.

1. Deaktivieren Sie die Bluetooth-Funktion anderer Geräte, die mit Ihrem Gerät verknüpft waren.
2. Wenn das Gerät eingeschaltet ist. Drücken Sie wiederholt die Taste **M** / ◯◯ (17/R13), bis im Display „bt" erscheint.
3. Aktivieren Sie die Bluetooth-Funktion auf Ihrem Bluetooth-Gerät, und wählen Sie "M-1935DJ" in der Geräteliste. (Lesen Sie bitte die Bedienungsanleitung des jeweiligen Geräts für detaillierte Bedienungsschritte zum Verbindungsaufbau.) Wenn das Bluetooth-Gerät Sie zur Eingabe eines Schlüssels auffordert, geben Sie bitte "0000" ein. Manche Bluetooth-Geräte erfordern es zudem, dass die Verbindung bestätigt wird. Nach erfolgreicher Kopplung der Geräte ertönt die Ansage „Connected".

Tipp: Wenn Sie Ihren Bluetooth-Lautsprecher mit einem anderen Bluetooth-Audio-Gerät verbinden möchten, halten Sie die Taste ▶|| (8/R9) gedrückt, um das Gerät zu trennen. Folgen Sie dann der oben erläuterten Vorgehensweise, um eine neue Verbindung herzustellen.

NEW ONE S.A.S erklärt hiermit, dass dieser MUSE M-1935 DJ den wesentlichen Anforderungen und anderen geltenden Vorgaben der Richtlinie 2014/53/EU entspricht. Die Konformitätserklärung lässt sich unter www.muse-europe.com herunterladen.

Wiedergabe von Audiodateien von Bluetooth-Geräten
Vergewissern Sie sich, dass die Bluetooth-Verbindung zwischen den beiden Geräten aktiv ist.

1. Um die Wiedergabe der Musik zu unterbrechen (Pause), drücken Sie die Taste ▶|| (8/R9). Um die Musik wieder normal abzuspielen, drücken Sie noch einmal dieTaste ▶|| (8/R9).
2. Betätigen Sie die Taste ▶▶| (9/R16), um zum nächsten Titel zu springen bzw. die Taste |◀◀ (7/R8), um zum vorigen Titel zu springen.

Hinweis: Die Tasten ▶|| / ▶▶| / |◀◀ funktionieren möglicherweise nicht mit allen Bluetooth Geräten.

MIKROFON ANSCHLIESSEN UND MITSINGEN

1. Singen Sie mit, indem Sie ein Mikrofon an einen der beiden MIC-Eingänge (1 / 2) am Gerät anschließen. Drehen Sie den Regler **MIC. VOL** (15) für die direkte Einstellung der gewünschten Lautstärke.
2. **MIC. FIRST** (11/R4): Drücken Sie die Taste **MIC. FIRST**, die Lautstärke des Mikrofons ist während des Gesangs höher als die Lautstärke der Musik. Drücken Sie die Taste erneut, um fortzufahren.
3. **MIC. ECHO** (14): Rotate this knob directly to adjust the echo intension.

Hinweise:

- Falls Sie das Mikrofon zu nah an einem Lautsprecher verwenden, kann ein dröhnendes Geräusch (Rückkopplung) verursacht werden. Bewegen Sie das Mikrofon in solch einem Fall vom Lautsprecher weg.
- Durch Aufprall oder Herunterfallen kann das Mikrofon permanent beschädigt werden. Schwenken Sie das Mikrofon nicht am Kabel haltend umher.

LICHTMODUS AUSWÄHLEN

Drücken Sie die Tasten ☀ (12/R2) / ☀ (13/R14) wiederholt, um den gewünschten Modus für die vordere Beleuchtung bzw. die Lautsprecherbeleuchtung auszuwählen. Es stehen 8 Modi zur Verfügung für die vordere Beleuchtung und 9 Modi zur Verfügung für die Lautsprecherbeleuchtung. Halten Sie die Taste ☀ (12/R2) / ☀ (13/R14) gedrückt, um die Beleuchtung auszuschalten.

TECHNISCHE EIGENSCHAFTEN

Netzstromversorgung: AC 100-240V ∿ 50/60Hz
Stromverbrauch: 70W

BLUETOOTH
Bluetooth-Version: V4,2 mit EDR
Bluetooth: 2.402-2.48GHz
RF-Ausgangsleistung (Radiofrequenz-Augangsleistung): -3.602 dBm
Betriebsreichweite: bis zu 10 Meter in offenen Räumen (Wände und Hindernisse können die Reichweite des Geräts beeinträchtigen)

Gestaltung und Ausführung bleiben Änderungen vorbehalten.

FEHLERBEHEBUNG

Wenn das Gerät ein Problem aufweist, überprüfen Sie die folgenden Punkte, bevor Sie sich an den Kundendienst wenden:

Gerät kann nicht eingeschaltet werden

- Stellen Sie sicher, dass das Gerät am Stromnetz angeschlossen ist.

Kein Ton - Allgemein

- Die Lautstärke des externen Geräts ist auf das Minimum eingestellt. Erhöhen Sie die Lautstärke.
- Die Lautstärke des M-1935DJ ist auf das Minimum eingestellt. Erhöhen Sie die Lautstärke.

Das Bluetooth-Gerät kann nicht verbunden werden.

- Sie haben die Bluetooth-Funktion des Geräts nicht aktiviert. Bitte lesen Sie die Bedienungsanleitung Ihres Geräts, um dessen Bluetooth-Funktion zu aktivieren.
- Das Gerät befindet sich nicht im Verbindungsmodus. Halten Sie die Taste ▶|| gedrückt, bis die Bluetooth-Anzeige anfängt schnell zu blinken.
- Das Gerät ist bereits mit einem anderen Bluetooth-Gerät verbunden. Trennen Sie diese Verbindung und versuchen Sie es erneut.

SICHERHEITSANWEISUNGEN

CAUTION
RISK OF ELECTRIC SHOCK
DO NOT OPEN

ACHTUNG: Um Elektroschockgefahr zu vermeiden, dürfen Sie dieses Gerät nicht demontieren. Das Gerät enthält keine Teile, die der Benutzer selbst reparieren kann. Vertrauen Sie die Instandhaltung des Geräts einem Fachmann an.

Das in einem Pfeil endende Blitzsymbol innerhalb eines Dreiecks weist den Benutzer auf die Gegenwart einer „gefährlichen Spannung" im Gerät hin.

Das Ausrufezeichen im Inneren eines Dreiecks weist den Benutzer auf wichtige Anweisungen hin, die sich in dem das Gerät begleitenden Handbuch befinden.

Der Sicherheitshinweis befindet sich an der Rückseite des Geräts.

ACHTUNG

- Verwenden Sie dieses Gerät in klimatisch gemäßigter Umgebung.
- Das Typenschild befindet sich auf der Rückseite des Geräts.
- Achten Sie auf einen Mindestabstand von 5cm zu Ihrem Gerät, um eine ausreichende Belüftung zu gewährleisten.
- Stellen Sie eine ausreichende Belüftung des Geräts sicher und behindern Sie die Belüftungsöffnungen nicht mit Gegenständen wie z. B. Zeitungen, Tischdecken, Vorhängen, usw.
- Stellen Sie keine Wärmequelle wie eine angezündete Kerze auf oder in der Nähe des Geräts ab.
- Setzen Sie das Gerät niemals Wasserspritzern oder Feuchtigkeit aus.
- Stellen Sie kein mit Wasser gefülltes Gefäß, wie z. B. Vasen, in der Nähe des Geräts ab.
- Werfen Sie Batterien nicht ins Feuer! Entsorgen Sie leere Batterien umweltgerecht.
- Batterien dürfen keiner übermäßigen Hitze ausgesetzt werden (wie zum Beispiel praller Sonne, Feuer oder anderen ähnlichen Hitzequellen).
- Mit dem Netzstecker kann das Gerät vom Netz getrennt werden, er muss daher leicht zugänglich sein. Um das Gerät vollständig vom Netz zu trennen, trennen Sie den Netzstecker komplett von der Netzsteckdose. Der Netzstecker darf nicht behindert werden und muss während der Verwendung leicht zugänglich sein.
- Unter der Einwirkung von elektrostatischen und/oder elektrischen Phänomen kann das Produkt Fehlfunktionen aufweisen. Ein Zurücksetzen auf die Werkseinstellungen kann sich als notwendig erweisen.

Wenn Sie dieses Gerät entsorgen möchten, denken Sie daran, es bei einer Sammelstelle für elektrische Haushaltsgeräte zu entsorgen. Erkundigen Sie sich nach Ihrer nächstgelegenen Wertstoffsammelstelle. Für detaillierte Informationen wenden Sie sich an die örtlichen Behörden oder an Ihren Händler. (Richtlinie über elektrische und elektronische Abfallgeräte)

NEW ONE S.A.S
10, Rue de la Mission, 25480 Ecole Valentin, France

CE

ES ALTAVOZ PARA FIESTAS CON BLUETOOTH

DESCRIPCIÓN DEL APARATO

UNIDAD PRINCIPAL

1. Toma **MIC. 1**
2. Toma **MIC. 2**
3. **AUX IN** auxiliar (3.5MM)
4. Puerto **USB CHARGING** (cargador USB 5V ⎓ 1A)
5. Puerto **USB MP3** (reproducción USB)
6. Botón **REPEAT** ⟲
7. Botón **|◀◀ / PREV** (salto a la pista anterior)
8. Botón ▶|| (reproducción/ pausa/ Desconexión de Bluetooth)
9. Botón **▶▶| / NEXT** (salto a la pista siguiente)
10. Botón **MUTE**: Supresión del sonido
11. Botón **MIC. FIRST**
12. ☀ Botón de modos de iluminación frontal
13. ☀ Botón de modos de iluminación del altavoz
14. Perilla **MIC. ECHO**
15. Perilla **MIC. VOL**
16. Botón **MEGA BASS** (Mega Bass): Para mejorar la potencia de los graves
17. Botón **⏻ / M** (encendido&apagado/ modo)
18. Botón **TONE**: Para ajustar graves/ agudos
19. Botón **EQ**: Para seleccionar los efectos de sonido deseados
20. Perilla **VOL**
21. Pantalla
22. Luz delantera del color
23. Tweeter
24. Altavoce
25. Asa trasera
26. Entrada para el cable de alimentación
27. Conmutador **ON/OFF** (encendido/ apagado)
28. Ruedas

MANDO A DISTANCIA

R1. Botón ⏻ (encendido&apagado)
R2. Botón **FACE LIGHT**: Botón de modos de iluminación frontal
R3. Botón **MUTE**: Supresión del sonido
R4. Botón **M.FIRST**
R5. Botón **BASS**: Para ajustar el nivel de graves
R6. **VOL-/VOL+**: Para ajustar el volumen principal
R7. Botón ▶▶
R8. Botón |◀◀
R9. Botón ▶|| : (reproducción/pausa)
R10. Botón ◀◀
R11. Botón **EQ**: Para seleccionar los efectos de sonido deseados
R12. **0-9** botones numéricos
R13. Botón ◯◯ : Para seleccionar el modo de función: Bluetooth, USB, AUX.
R14. Botón **SPK.LIGHT**: Botón de modos de iluminación del altavoz
R15. Botón **TREBLE**: Para ajustar el nivel de agudos
R16. Botón ▶▶|
R17. Botón **M.BASS**: Para mejorar la potencia de los graves
R18. Botón **UNPAIR**: Desconexión de Bluetooth
R19. Botón **REPEAT**

COLOCACIÓN DE LAS PILAS
Introduzca 2 pilas de tipo AAA/UM4 en el mando a distancia antes de usar el aparato. Respete las indicaciones de polaridad (+/-) que figuran en el compartimento de las pilas.

Antes de tirar las pilas, consulte a su proveedor: puede entregárselas para reciclarlas.

NOTAS:

- Nunca cargue pilas que no son recargables. No caliente las pilas ni las desmonte.
- Si no va a utilizar el mando a distancia durante un periodo de tiempo prolongado, retire las pilas para evitar que se produzcan daños causados por la corrosión debida a una pérdida de líquido.
- Respete el medio ambiente cuando se deshaga de las pilas usadas.
- No tire las pilas al fuego.
- No exponga las pilas a temperaturas demasiado altas, como las producidas por la exposición directa a los rayos del sol, al fuego o a otras fuentes de calor.

ATENCIÓN: Puede producirse una explosión si la pila no se ha introducido correctamente. Cámbiela únicamente por otra del mismo tipo o uno equivalente.

ALIMENTACIÓN

1. Conecte el cable de alimentación (incluido) a la entrada de alimentación situada en la parte trasera del aparato.
2. Enchufe el cable de alimentación a una toma de corriente CA 100-240V ∿ 50/60Hz.

ENCNEDIDO/APAGADO DE LA UNIDAD

1. Deslice el botón de **ON/OFF** (27) a la posición de **ON** (encendido). La unidad se encenderá automáticamente y la pantalla se iluminará.
2. Mantenga presionado el botón ⏻ (17/R1) para entrar al modo espera.
3. Presione ⏻ (17/R1) para encenderla de nuevo.
4. Deslice el botón de **ON/OFF** (27) a la posición de **OFF** (apagado). La unidad se apagará.

Nota: Con el objetivo de ahorrar energía, cuando la reproducción haya alcanzado el final o el volumen se encuentre a un nivel muy bajo y no se use ningún control en el dispositivo por un periodo de 20 minutos, la unidad pasará al modo de espera automáticamente.

SELECCIÓN DE FUNCIÓN

La función (BLUETOOTH/ AUX/ USB) será seleccionada pulsando el botón **M** / ◯◯ (17/R13) repetidamente.
Nota: Solo al conectar un dispositivo USB podrá cambiar al modo USB.

CONTROLES DE AUDIO

- Pulse el botón **EQ** (19/R11) de forma repetida para seleccionar los diferentes modos: FLAT (normal)/ CLAS (classic)/ rOC(rock)/ POP/ JAZZ/ LIVE/ CLUB/ DANC (dance)/ HALL/ SOFT.
- **REPEAT** (6/R19) funciones solo funcionan en el modo USB
- **MEGA BASS** (16/R17): Es un modo separado de graves que puede seleccionarse cuando haya señal de audio.
- **TONE** (18): Cuando haya señal de audio, pulse este botón para seleccionar agudos o graves, después, gire la manecilla **VOL** (20) para ajustar al nivel deseado.
- **BASS** (R5): Cuando haya señal de audio, presione este botón para entrar a los ajustes de los efectos de graves. A continuación, presione **VOL+/VOL-** (R6) para ajustar el nivel como desee.
- **TREBLE** (R15): Cuando haya señal de audio, presione este botón para entrar a los ajustes de los efectos de agudos. A continuación, presione **VOL+/VOL-** (R6) para ajustar el nivel como desee.

REPRODUCCIÓN DE UN DISPOSITIVO USB

Podrá conectar una unidad de memoria flash USB (no incluida) al puerto USB de la unidad para reproducir archivos MP3.

1. Conecte un dispositivo USB, la unidad leerá el dispositivo USB y reproducirá la música automáticamente al mismo tiempo que "USB" será mostrado en pantalla.
2. Durante la reproducción, pulse el botón ▶|| (8/R9) para interrumpirla momentáneamente. Vuelva a pulsar el botón ▶|| (8/R9) para reanudar la reproducción.
3. Pulse el botón ▶▶| (9/R16) para saltar adelante a la siguiente pista y |◀◀ (7/R8) para saltar atrás a la pista anterior. Presione ◀◀ / ▶▶ (R10/R7) para para moverse por la pista.
4. Pulse el botón **REPEAT** (6/R19) para seleccionar la repetición de la pista actual o de todas las pistas.

Nota:

- Cuando la memoria USB se conecta, la unidad cambiará automáticamente al modo USB y empezará a reproducirse.
- La unidad es compatible con los siguientes dispositivos de memoria (fuente): unidad de memoria flash USB
- Formato aceptado: MP3 (32kbps-320kbps), WMA, WAV.
- Se recomienda que el número total de archivos MP3 en el dispositivo de memoria no supere los 9999.
- Existen diferentes modelos de dispositivos USB. No podemos garantizar la compatibilidad del aparato con todos los tipos de dispositivos USB. Por ello, si su dispositivo USB no es compatible, inténtelo con otro.

OÍR UNA FUENTE AUXILIAR

1. Conecte su fuente auxiliar (p. ej. reproductor iPod/ iPad/ MP3) a la entrada AUX (3.5mm).
2. Cuando la unidad está encendida, Pulse el botón **M** / ◯◯ (17/R13) repetidamente hasta que "AUH" aparezca en el display.
3. Empiece la reproducción de su fuente auxiliar.
4. Ajuste el volumen al nivel deseado.
5. Para detener la reproducción, desconecte su fuente auxiliar de la toma AUX.

Nota: Los botones ▶|| / ▶▶| / |◀◀ no están disponibles en el modo de entrada auxiliar, solo podrá controlarlo desde el dispositivo conectado.

CARGADOR USB

Conecte su dispositivo a un cable USB (no incluido) y la clavija USB estándar al puerto de carga USB de la parte superior de la unidad.
Nota:

- La salida máxima del puerto de carga USB es DC 5V ⎓ 1.0A. Podrá cargar cualquier dispositivo USB recargable con una corriente inferior a la indicada, como un smartphones, tabletas, etc.
- Algunos dispositivos podrían ser incompatibles.

COUPLAGE ET CONNEXION

Los logos y nombres *Bluetooth*® son marcas registradas que pertenecen a Bluetooth SIG, Inc. y cualquier uso de dichas marcas por parte de New One S.A.S tiene sus respectivas licencias. Otras marcas comerciales y registradas son propiedad de sus respectivos propietarios.

1. Apague la función del Bluetooth de otros dispositivos que estuvieran asociados a su aparato.
2. Cuando la unidad está encendida, Pulse el botón **M** / ◯◯ (17/R13) repetidamente hasta que "bt" aparezca en el display.
3. En el dispositivo Bluetooth, habilite Bluetooth y seleccione "M-1935DJ" de la lista de dispositivos. (Para obtener el detalle de operaciones para conectarse, consulte el manual de usuario del dispositivo). Si el dispositivo Bluetoothle solicita una contraseña de acceso, utilice"0000". Algunos dispositivos Bluetooth le indicarán que acepte la conexión. Si las unidades se encuentran emparejadas correctamente, escuchará un aviso que dice "Connected " (Conectado).

Sugerencia: si desea conectar su altavoz Bluetooth a otro dispositivo de audio Bluetooth, mantenga pulsado el botón ▶|| (8/R9) para desconectar el dispositivo, y a continuación, siga los pasos de más abajo para establecer una nueva conexión.

Por la presente, NEW ONE S.A.S declara que el MUSE M-1935 DJ cumple con los requerimientos esenciales y otras provisiones aplicables de la Directiva 2014/53/EU. La declaración de conformidad podrá consultarse en www.muse-europe.com

Reproducir archivos de audio desde dispositivos Bluetooth
Asegúrese de que la conexión Bluetooth entre el aparato y el dispositivo está activada.

1. Durante la reproducción, pulse el botón ▶|| (8/R9) para interrumpirla momentáneamente. Vuelva a pulsar el botón ▶|| (8/R9) para reanudar la reproducción.
2. Pulse el botón ▶▶| (9/R16) para saltar adelante a la siguiente pista y |◀◀ (7/R8) para saltar atrás a la pista anterior.

Nota: Los botones ▶|| / ▶▶| / |◀◀ podrían no funcionar con algunos de los reproductores de su fuente Bluetooth.

PARA CANTAR POR LA TOMA MIC

1. Cante a coro con la música conectando el micrófono que se incluyeen una de las tomas MIC (1 / 2) de la unidad. Gire el **MIC. VOL** (15) directamente para ajustar el volumen según sus preferencias.
2. **MIC. FIRST** (11/R4): Hará que el volumen del micrófono sea mayor que el volumen de la música mientras canta. Pulse de nuevo el botón para continuar.
3. **MIC. ECHO** (14): Gire esta manecilla para ajustar la intensidad del eco.

Notas:

- Si colocara el micrófono cerca del altavoz, podría darse un efecto de eco (retroalimentación acústica). de ser así, aleje el micrófono del altavoz.
- Si golpea o deja caer el micrófono podría dañarlo permanentemente. Resista la tentación de darle vueltas al micrófono por el cable.

SELECCIONE LOS MODOS DE ILUMINACIÓN

Para seleccionar el modo de iluminación frontal y el modo de iluminación del altavoz, pulse repetidamente el botón ☀ (12/R2) / ☀ (13/R14) para cambiar al modo deseado, dispondrá de 8 tipos de modos seleccionables en de iluminación frontal y 9 tipos de modos seleccionables en de iluminación del altavoz. Mantenga presionado ☀ (12/R2) / ☀ (13/R14) para apagar la luz.

FICHA TÉCNICA

Alimentación: AC100-240V ∿ 50/60Hz
Consumo: 70W

BLUETOOTH
Versión Bluetooth: V4.2 con EDR
Bluetooth: 2.402-2.48GHz
Salida de corriente RF (radiofrecuencia): -3.602 dBm
Distancia de rendimiento: Hasta 10 m medidos en espacio abierto (la pared y las estructuras pueden afectar el rango del dispositivo)

Las especificaciones están sujetas a cambios sin previo aviso.

GUIA DE RESOLUCION DE PROBLEMAS

Si esta unidad presentara un problema, lea el siguiente cuadro antes de llamar al servicio técnico:

No hay energía

- Asegúrese de que la unidad esté conectada a la alimentación de CA.

No hay sonido (General)

- El volumen del dispositivo externo está fijado en mínimo; suba el volumen.
- El volumen del M-1935DJ está fijado en mínimo; suba el volumen.

El dispositivo Bluetooth no puede emparejarse o conectarse con la unidad.

- No activó la función Bluetooth de su dispositivo. Consulte el manual de usuario de su dispositivo para activar la función Bluetooth
- La unidad no está en modo de emparejamiento. Mantenga presionado el botón ▶|| hasta que el indicador de Bluetooth parpadee rápidamente.
- La unidad ya está conectada con otro dispositivo Bluetooth; desconecte dicho dispositivo y luego inténtelo nuevamente.

INSTRUCCIONES DE SEGURIDAD

CAUTION
RISK OF ELECTRIC SHOCK
DO NOT OPEN

ATENCIÓN: Para reducir el riesgo de descarga eléctrica, no desmonte el aparato. En el interior de este aparato no existe ninguna pieza que pueda ser reparada por el usuario. Para cualquier operación de mantenimiento y reparación, póngase en contacto con personal técnico cualificado.

El símbolo del rayo con una flecha dentro de un triángulo equilátero advierte al usuario de la presencia de voltaje peligroso en el interior del aparato.

El signo de exclamación dentro de un triángulo equilátero advierte al usuario de la presencia de importantes instrucciones de funcionamiento y mantenimiento en el manual que acompaña al producto.

La marca de precaución se encuentra en la parte posterior del dispositivo.

ATENCIÓN

- Utilice este aparato en lugares con climas templados.
- La placa de datos técnicos está situada en la parte posterior del dispositivo.
- Deje libre alrededor del aparato una distancia mínima de 5 cm para garantizar una correcta ventilación del mismo.
- Para asegurar una ventilación correcta del aparato, no cubra los orificios de ventilación con objetos tales como periódicos, manteles, cortinas, etc.
- No coloque ninguna fuente de calor, como por ejemplo una vela encendida, sobre el aparato o cerca de él.
- No exponga el aparato a salpicaduras o a la humedad.
- No coloque objetos que contengan líquido, como un jarrón, encima del aparato.
- No tire las pilas al fuego. Respete el medio ambiente cuando se deshaga de las pilas usadas.
- No exponga las pilas a temperaturas demasiado altas, como las producidas por la exposición directa a los rayos del sol, al fuego o a otras fuentes de calor.
- El acceso al enchufe ha de permanecer despejado. Para cortar por completo la alimentación del aparato, desenchúfelo de la toma de corriente. Se ha de poder acceder fácilmente al enchufe durante el uso del aparato; procure que el acceso al mismo esté despejado.
- Como resultado de fenómenos electroestáticos y/o eléctricos transitorios, pueden producirse fallos en el funcionamiento del producto. En estos casos, el usuario deberá reiniciar el aparato desenchufándolo y volviéndolo a enchufar.

Si desea deshacerse de este aparato, recuerde que ha de depositarlo en un lugar destinado al reciclado de electrodomésticos. Infórmese acerca del centro de reciclaje más cercano. Consulte a las autoridades locales o a su proveedor para obtener más información al respecto. (Directiva de Residuos de Aparatos Eléctricos y Electrónicos)

NEW ONE S.A.S
10, Rue de la Mission, 25480 Ecole Valentin, France

CE

IT ALTOPARLANTE BLUETOOTH PARTY BOX

DESCRIZIONE DEL PRODOTTO

UNITÀ PRINCIPALE

1. Presa **MIC. 1**
2. Presa **MIC. 2**
3. Presa AUX
4. Porta **USB CHARING** (Caricabatteria USB 5V ⎓ 1A)
5. Porta **USB MP3** (Riproduzione USB)
6. Tasto **REPEAT** ⟲
7. Tasto **|◀◀ / PREV** (salto al brano precedente)
8. Tasto ▶|| (Riproduzione/ pausa/ Disattiva associazione Bluetooth)
9. Tasto **▶▶| / NEXT** (salto al brano successivo)
10. Tasto **MUTE**: Attivazione e disattivazione dell'audio
11. Tasto **MIC. FIRST**
12. ☀ Tasto modalità luce anteriore
13. ☀ Tasto modalità luce altoparlante
14. Pomello **MIC. ECHO**
15. Pomello **MIC. VOL**
16. Tasto **MEGA BASS** (Mega Bass)
17. Tasto **⏻ / M** (standby& accensione/ modalità)
18. Tasto **TONE**: Per regolare i bassi/ alti
19. Tasto **EQ**: Consente di selezionare l'effetto audio desiderato
20. Pomello **VOL**
21. Display
22. Luce colorata anteriore
23. Tweeters
24. Altoparlanti
25. Maniglia posteriore
26. Ingresso per il cavo di alimentazione
27. Interruttore **ON/OFF** (accensione/ spegnimento)
28. Ruote

TELECOMANDO

R1. Tasto ⏻ (standby)
R2. Tasto **FACE LIGHT**: Modalità luce anteriore
R3. Tasto **MUTE**: Attivazione e disattivazione dell'audio
R4. Tasto **M.FIRST**: Tasto **MIC. FIRST**
R5. Tasto **BASS**: Per regolare il livello dei bassi
R6. Tasto **VOL-/VOL+**: Per regolare il volume principale
R7. Tasto ▶▶
R8. Tasto |◀◀
R9. Tasto ▶|| : (Riproduzione/ pausa)
R10. Tasto ◀◀
R11. Tasto **EQ**: Consente di selezionare l'effetto audio desiderato
R12. **0-9** tasti numerici
R13. Tasto ◯◯ : Selezione dell'origine: Bluetooth, USB, AUX
R14. Tasto **SPK.LIGHT**: Modalità luce altoparlante
R15. **TREBLE**: Per regolare il livello degli alti
R16. Tasto ▶▶|
R17. Tasto **M.BASS**: Per migliorare la potenza dei bassi
R18. Tasto **UNPAIR**: Disattiva associazione Bluetooth
R19. Tasto **REPEAT**

INSERIMENTO DELLE PILE
Prima dell'utilizzo, inserite due pile AAA/UM4 nel telecomando. Rispettate le indicazioni di polarità (+/-) riportate nel vano pile.

Prima di gettare le pile, rivolgetevi al vostro rivenditore di fiducia qualora metta a disposizione un servizio di raccolta e riciclaggio di pile usate.

NOTA BENE:

- Non caricate mai pile non ricaricabili. Non scaldate le pile e non apritele.
- In caso di un prolungato periodo di non-utilizzo del telecomando, rimuovete la pila per evitare eventuali danni dovuti a fuoriuscite di liquido corrosivo.
- Abbiate cura di rispettare l'ambiente quando gettate le pile.
- Non gettate le pile nel fuoco!
- Non esponete le pile ad un calore eccessivo, come raggi solari, fuoco o fonti di calore analoghe.

ATTENZIONE: Se la pila non è correttamente inserita c'è il rischio di esplosione. Sostituitela unicamente con una pila identica o di tipo equivalente.

ALIMENTAZIONE

1. Collegate il cavo di alimentazione (fornito in dotazione) all'ingresso di alimentazione posto sul retro dell'apparecchio.
2. Collegate la spina del cavo di alimentazione ad una presa elettrica CC 100-240V ∿ 50/60Hz.

ACCENSIONE E SPEGNIMENTO L'APPARECCHIO

1. Sposta l'interruttore di alimentazione **ON/OFF** (27) in posizione **ON** per attivare l'apparecchio, e il quadrante si illuminerà.
2. Tieni premuto il tasto ⏻ (17/R1) per attivare la modalità standby.
3. Premere ⏻ (17/R1) per riattivare l'apparecchio.
4. Spostare l'interruttore di alimentazione **ON/OFF** (27) in posizione **OFF** per disattivare l'apparecchio.

N.B.: Per risparmiare energia, al termine della riproduzione oppure quando il volume è impostato al minimo e nell'arco di 20 minuti non viene eseguita nessuna operazione, l'apparecchio passa in automatico alla modalità di Standby.

SELEZIONE DELL'ORIGINE

Per selezionare un'origine (BLUETOOTH/ AUX/ USB) premere più volte il tasto **M** / ◯◯ (17/R13) sull'apparecchio.
Nota: Inserire solo dispositivi USB per passare alla modalità USB.

CONTROLLI AUDIO

- Premete ripetutamente il tasto **EQ** (19/R11) per selezionare le diverse modalità: FLAT (normal)/ CLAS (classic)/ rOC (rock)/ POP/ JAZZ/ LIVE/ CLUB/ DANC (dance)/ HALL/ SOFT.
- **REPEAT** (6/R19) funzioni disponibili in modalità USB.
- **MEGA BASS** (16/R17): Modalità basso separato selezionabile in presenza di segnale audio.
- **TONE** (18): In presenza di segnale, premere questo tasto per selezionare i suoni acuti o bassi, ruotare quindi la manopola **VOL** (20) per regolare sul livello desiderato.
- **BASS** (R5): durante l'ascolto, premi questo tasto per selezionare l'impostazione dei suoni bassi, quindi regolane il livello premendo i tasti **VOL+/VOL-** (R6).
- **TREBLE** (R15): durante l'ascolto, premi questo tasto per selezionare l'impostazione dei suoni alti, quindi regolane il livello premendo i tasti **VOL+/VOL-** (R6).

RIPRODUZIONE DI UNA PERIFERICA USB

Per riprodurre file MP3, è possibile collegare un'unità Flash USB (non inclusa) alla porta USB sull'apparecchio.

1. Inserire il dispositivo USB, e l'apparecchio leggerà e riprodurrà automaticamente la musica in esso contenuta, e sul quadrante si leggerà "USB".
2. Durante la riproduzione premete il tasto ▶|| (8/R9) per mettere la riproduzione in pausa. Premete di nuovo il tasto ▶|| (8/R9) per riprendere la riproduzione.
3. Premere il tasto ▶▶| (9/R16) per passare al brano successivo, e il tasto |◀◀ (7/R8) per quello precedente. Premi ◀◀ / ▶▶ (R10/R7) per la ricerca rapida all'interno di un brano.
4. Premere **REPEAT** (6/R19) per selezionare la ripetizione del brano corrente o di tutti i brani.

Nota:

- Collegando un dispositivo USB, l'unità passerà automaticamente alla modalità USB e avvierà la riproduzione dei brani.
- L'apparecchio è compatibile con i seguenti dispositivi di archiviazione (Source): unità USB Flash.
- Formato supportato: MP3 (32 kb/s-320 kb/s), WMA, WAV.
- I dispositivi di archiviazione non devono contenere più di 9999 file MP3.
- Esistono vari modelli di periferiche USB. Non possiamo garantire che l'apparecchio supporti tutti questi modelli. Se una periferica USB non è supportata, provate con un'altra.

UTILIZZO DELL'INgRESSO AUSILIARIO

1. Collegare la fonte ausiliaria (ad es. un lettore iPod, iPad, mp3) alla presa **AUX IN** (4) (3.5mm).
2. Da unità accesa, premere più volte il tasto **M** / ◯◯ (17/R13) fino a quando la dicitura "AUH" non viene visualizzata sul display.
3. Avviare la riproduzione dalla fonte ausiliaria.
4. Regolare il volume sul livello desiderato.
5. Per arrestare la riproduzione, scollegare la fonte ausiliaria dal jack AUX.

Nota: I tasti ▶|| / ▶▶| / |◀◀ non sono disponibili in modalità AUX IN, e i rispettivi controlli sono attivabili solo dal dispositivo esterno collegato.

CARICABATTERIA USB

Collegare il proprio dispositivo con un cavo USB (non incluso) e inserire la spina USB standard nella porta USB posta sul lato superiore dell'apparecchio.
Nota:

- L'uscita massima della porta USB per la ricarica è DC 5V ⎓ 1,0A. È possibile ricaricare un qualsiasi dispositivo USB compatibile con tale carica elettrica, come smartphone e tablet…ecc.
- Alcuni dispositivi potrebbe non essere compatibili.

BLUETOOTH ACCOPPIAMENTO E COLLEGAMENTO

Il marchio denominativo *Bluetooth*® e i relativi loghi sono marchi registrati di Bluetooth SIG, Inc., utilizzati da New One S.A.S su licenza. Altri marchi e nomi commerciali sono di proprietà dei rispettivi titolari.

1. Disattivare la funzionalità Bluetooth degli altri dispositivi accoppiati all'apparecchio.
2. Da unità accesa, premere più volte il tasto **M** / ◯◯ (17/R13) fino a quando la dicitura "bt" non viene visualizzata sul display.
3. Attivare la funzione Bluetooth sul proprio dispositivo Bluetooth e selezionare "M-1935DJ " dall'elenco dei dispositivi rilevati (consultare il manuale di istruzioni del dispositivo per informazioni dettagliate su come connettere il dispositivo). Se il dispositivo Bluetooth richiede la digitazione di una password, inserire "0000". Alcuni dispositivi Bluetooth richiedono di accettare la connessione. Se dispositivo e unità sono stati associati correttamente, l'unità emette il segnale vocale "Connected" (Connessa).

Nota: se si desidera connettere l'altoparlante Bluetooth a un altro dispositivo Bluetooth, tenere premuto il tasto ▶|| (8/R9) per scollegare il dispositivo, quindi seguire la procedura per stabilire una nuova connessione.

Con la presente, NEW ONE S.A.S dichiara che MUSE M-1935 DJ è conforme ai requisiti essenziali e alle altre disposizioni fondamentali della direttiva 2014/53/EU. La dichiarazione di conformità è consultabile all'indirizzo www.muse-europe.com

Riproduzione file audio da dispositivo Bluetooth
Assicurarsi che la connessione Bluetooth tra l'apparecchio e il dispositivo sia attiva.

1. Durante la riproduzione premete il tasto ▶|| (8/R9) per mettere la riproduzione in pausa. Premete di nuovo il tasto ▶|| (8/R9) per riprendere la riproduzione.
2. Premere il tasto ▶▶| (9/R16) per passare al brano successivo, e il tasto |◀◀ (7/R8) per quello precedente.

Nota: i tasti ▶|| / ▶▶| / |◀◀ potrebbero non funzionare con alcuni lettori in modalità Bluetooth.

AMPLIFICAZIONE DEL MICROFONO

1. Per amplificare il microfono e cantare mentre si suona, collegare il microfono fornito a una delle due prese MIC (1 / 2) sull'apparecchio. Ruotare **MIC. VOL** (15) per regolare direttamente il volume al livello desiderato.
2. **MIC. FIRST** (11/R4): Ciò renderà il volume del microfono più alto del volume della musica mentre si canta. Premere nuovamente lo stesso tasto per riprendere.
3. **MIC. ECHO** (14): Ruotare direttamente questa manopola per regolare l'intensità dell'eco.

Nota:

- L'avvicinamento del microfono alla cassa può causare feedback acustico (effetto Larsen). In tal caso, allontanare il microfono dalla cassa.
- Picchiettare sul microfono o sottoporre il microfono a cadute può causarne il danneggiamento. Non far oscillare il microfono afferrandolo dal cavo.

SELEZIONA LE MODALITÀ LUCI

Per selezionare le modalità Luce Anteriore e Luce Altoparlante, premere più volte il tasto ☀ (12/R2) / ☀ (13/R14) fino a selezionare le modalità. 8 diverse modalità di Luce Anteriore e 9 diverse modalità di Luce Altoparlante. Tenere premuto il tasto ☀ (12/R2) / ☀ (13/R14) per disattivare la luce.

SPECIFICHE

Alimentatore: AC100-240V ∿ 50/60Hz
Potenza assorbita: 70W

BLUETOOTH
Versione del Bluetooth: V4.2 con EDR
Bluetooth: 2.402-2.48GHz
Potenza RF (radiofrequenza) irradiata: -3.602 dBm
Raggio d'azione: fino a 10 metri in spazi aperti (pareti e altre strutture possono influire sul raggio d'azione del dispositivo).

Il modello e le caratteristiche tecniche possono subire variazioni senza preavviso.

GUIDA ALLA RISOLUZIONE DEI PROBLEMI

Nel caso in cui si notino problemi con l'unità, prima di richiedere assistenza verificare i seguenti punti.

Assenza di alimentazione

- Assicurarsi che l'unità sia collegata a una presa CA.

Audio assente

- Il volume del dispositivo esterno è al minimo; aumentare il volume.
- Il volume dell'altoparlante è impostato sul minimo; aumentare il volume.

Impossibile associare o connettere il dispositivo Bluetooth all'unità

- La funzione Bluetooth sul dispositivo non è stata attivata. Consultare il manuale di istruzioni del proprio dispositivo per dettagli su come attivare la funzione Bluetooth.
- L'unità non è in modalità di associazione. Tenere premuto il tasto ▶|| fino a quando l'indicatore del Bluetooth non lampeggia rapido.
- L'unità è già connessa a un altro dispositivo Bluetooth; disconnettere il dispositivo, quindi riprovare.

AVVERTENZE DI SICUREZZA

CAUTION
RISK OF ELECTRIC SHOCK
DO NOT OPEN

ATTENZIONE: per ridurre il rischio di scossa elettrica, non smontate l'apparecchio. Questo apparecchio non contiene pezzi riparabili dall'utente. Per ogni riparazione rivolgetevi esclusivamente a tecnici qualificati.

Il simbolo del fulmine con una freccia all'estremità all'interno di un triangolo equilatero avverte l'utente della presenza di una "tensione pericolosa" nell'apparecchio.

Il punto esclamativo inscritto nel triangolo equilatero indica all'utente che nel manuale di istruzioni si trovano importanti avvertenze per l'uso e la manutenzione dell'apparecchio.

Il simbolo di allerta è posto sul retro del dispositivo.

ATTENZIONE

- Utilizzare l'apparecchio in ambienti temperati.
- La targhetta segnaletica si trova nella parte posteriore dell'apparecchio.
- Lasciare uno spazio minimo di 5 cm intorno all'apparecchio per permettere una ventilazione sufficiente.
- Garantire sempre una ventilazione corretta dell'apparecchio e non ostruire i fori di ventilazione con oggetti come giornali, tovaglie, tende, ecc.
- Non collocare nessuna fonte di calore, come una candela accesa, sopra o nei pressi dell'apparecchio.
- Non esporre l'apparecchio all'acqua o all'umidità.
- Non collocare nessun recipiente contenente liquidi, come ad esempio un vaso, nelle vicinanze dell'apparecchio.
- Non gettare le pile nel fuoco! Gettare le pile nel rispetto dell'ambiente.
- Non esporre le pile a fonti di calore eccessivo, come raggi solari, fuoco o fonti di calore analoghe.
- La presa di alimentazione permette di scollegare l'apparecchio dalla corrente elettrica e deve quindi restare facilmente accessibile. Per interrompere completamente l'alimentazione dell'apparecchio, scollegare la spina di alimentazione dalla presa di corrente. La presa di alimentazione deve restare facilmente accessibile durante l'uso, accertarsi che l'accesso alla presa sia libero.
- Per effetto di fenomeni transitori elettrostatici e/o elettrici, è possibile che il prodotto non funzioni correttamente. In tal caso è opportuno reinizializzare l'apparecchio.

Se in futuro si desidera gettare l'apparecchio, ricordare che le apparecchiature elettroniche non devono essere smaltite insieme ai rifiuti domestici. Informarsi su quale sia il centro di riciclaggio più vicino. Per ulteriori dettagli, rivolgersi alle autorità locali o al proprio rivenditore (direttiva sui rifiuti delle apparecchiature elettriche ed elettroniche).

NEW ONE S.A.S
10, Rue de la Mission, 25480 Ecole Valentin, France

CE

NL BLUETOOTH PARTY BOX-LUIDSPREKER

BESCHRIJVING VAN HET TOESTEL

HOOFDAPPARAAT

1. **MIC. 1** INGANG
2. **MIC. 2** INGANG
3. **AUX IN** INGANG
4. **USB CHARGING** Poort (oplader 5V ⎓ 1A)
5. **USB MP3** Poort (weergave)
6. Toets **REPEAT** ⟲
7. Toets **PREV / |◀◀** (terug naar de vorige track)
8. Toets ▶|| (Play/ pause/ Bluetooth-verbinding verbreken)
9. Toets **NEXT / ▶▶|** (verder naar de volgende track)
10. Toets **MUTE**: Activeren/ deactiveren van het geluid
11. Toets **MIC. FIRST**
12. ☀ Knop modus lamp op voorkant
13. ☀ Knop modus luidsprekerlamp
14. knop **MIC. ECHO**
15. knop **MIC. VOL**
16. Toets **MEGA BASS**: Om het bassvermogen te verhogen
17. Toets **⏻ / M** (Standby&macht op/ Modus)
18. Toets **TONE**: Om bass/ treble in te stellen
19. Toets **EQ**: Voor het selecteren van het gewenste geluidseffect
20. Knop **VOL**
21. Scherm
22. Kleurlamp op de voorkant
23. Tweeters
24. Hoofdluidspreker
25. Handgreep op achterkant
26. Ingang voor de voedingskabel
27. **ON/OFF**-schakelaar (aan/ uit)
28. Wielen

AFSTANDSBEDIENING

R1. Toets ⏻ (Standby&macht op)
R2. **FACE LIGHT**: Knop modus lamp op voorkant
R3. Toets **MUTE**: Activeren/deactiveren van het geluid
R4. Toets **M.FIRST**: MIC first
R5. **BASS**: Om het basniveau aan te passen
R6. **VOL-/VOL+**: Om het hoofdvolume in te stellen
R7. ▶▶
R8. |◀◀
R9. ▶|| : play/ pause
R10. ◀◀
R11. **EQ**: Voor het selecteren van het gewenste geluidseffect
R12. **0-9** numerieke toetsen
R13. ◯◯ : Voor het selecteren van de modus: Bluetooth, USB, AUX
R14. **SPK.LIGHT**: Knop modus luidsprekerlamp
R15. **TREBLE**: Om het treble-niveau aan te passen
R16. ▶▶|
R17. **M.BASS**: Om het bassvermogen te verhogen
R18. **UNPAIR**: Bluetooth-verbinding verbreken
R19. **REPEAT**

PLAATSEN VAN BATTERIJEN
Plaats 2 AAA/UM4-batterijen in de afstandsbediening voor elk gebruik. Respecteer hierbij de polariteit die op het batterijcompartiment (+/-) vermeld staat.

Raadpleeg uw dealer alvorens de batterijen weg te werpen omdat hij ze zou kunnen terugnemen om te recycleren.

OPMERKINGEN:

- Zorg ervoor dat u nooit niet-oplaadbare batterijen oplaadt. Verwarm de batterijen nooit en probeer ze nooit te openen.
- Als de afstandsbediening lange tijd niet gebruikt wordt, haalt u de batterijen beter uit het toestel om aantasting door uitlopen van de batterijen te vermijden.
- Respecteer het milieu als u gebruikte batterijen wegwerpt.
- Gooi de batterijen niet in het vuur.
- Stel de batterijen niet bloot aan overdreven hitte zoals zonnestralen, vuur of gelijkaardige warmtebronnen.

OPGEPAST: Ontploffingsgevaar als de batterij niet juist ingevoegd wordt. Vervang de batterij enkel door een identieke batterij of door een batterij van hetzelfde type.

VOEDING

1. Sluit de (meegeleverde) voedingskabel aan op de voedingsingang aan de achterkant van het toestel.
2. Sluit de stekker van de voedingskabel aan op een 100-240V ∿ 50/60Hz AC stopcontact.

HET APPARAAT IN-/UITSCHAKELEN

1. Schuif POWER **ON/OFF** (27) naar de stand **ON** (AAN), het apparaat schakelt automatisch in en het display licht op.
2. Houd ⏻ (17/R1) ingedrukt om over te schakelen naar de stand-bymodus.
3. Druk op ⏻ (17/R1) om het apparaat opnieuw in te schakelen.
4. Schuif POWER **ON/OFF** (27) naar de stand **OFF** (UIT), het apparaat schakelt nu uit.

Opmerking: Om energie te besparen zal het apparaat automatisch naar de standbymodus schakelen wanneer het afspelen het eindpunt heeft bereikt of het volume is ingesteld op een zeer laag niveau en het apparaat niet wordt gebruikt voor een periode van 20 minuten.

FUNCTIE SELECTEREN

De functie (BLUETOOTH/ USB/ AUX) kan worden geselecteerd door herhaaldelijk op **M** / ◯◯ (17/R13).
Opmerking: Door een USB-kabel aan te sluiten, kunt u ook naar de USB-modus schakelen.

MODUS EN VOLUMEREGELING

- Druk meermaals op de **EQ** (19/R11)-knop om de verschillende modi te selecteren: FLAT (normal)/ CLAS (classic)/ rOC (rock)/ POP/ JAZZ/ LIVE/ CLUB/ DANC (dance)/ HALL/ SOFT.
- **REPEAT** (6/R19) functie werkt alleen in de USB-modus.
- **MEGA BASS** (16/R17): deze speciale bassmodus kan worden geselecteerd als er een audiosignaal is.
- **TONE** (18): Druk op deze knop om treble of bass te selecteren als er een audiosignaal is, draai daarna aan de **VOL** (20) -knop om het volume naar wens in te stellen.
- **BASS** (R5): Wanneer er een audiosignaal is, drukt u op deze knop om de instellingen voor het baseffect te openen. Druk vervolgens op **VOL+/VOL-** (R6) om het niveau naar wens in te stellen.
- **TREBLE** (R15): Wanneer er een audiosignaal is, drukt u op deze knop om de instellingen voor het treble-effect te openen. Druk vervolgens op **VOL+/VOL-** (R6) om het niveau naar wens in te stellen.

WEERGAVE VAN EEN USB-APPARAAT

U kunt een USB-stick (niet meegeleverd) in de USB-poort op het apparaat steken om MP3-bestanden af te spelen.

1. Sluit de USB-kabel aan, het apparaat leest de gegevens op het USB-apparaat uit en speelt automatisch muziek af, terwijl de tekst "USB" op het display verschijnt.
2. Druk tijdens het afspelen op de toets ▶|| (8/R9) om het afspelen te pauzeren. Druk opnieuw op de toets ▶|| (8/R9) als u wilt verder gaan met afspelen.
3. Druk op de toets ▶▶| (9/R16) om naar de volgende track te gaan en druk op |◀◀ (7/R8) om naar de vorige track te gaan. Druk op ◀◀ / ▶▶ (R10/R7) om vooruit of terug te spoelen binnen een track.
4. Druk op **REPEAT** (6/R19) om de huidige track of alle tracks te herhalen.

Opmerking:

- Als er een USB-apparaat wordt aangesloten, schakelt het apparaat automatisch naar de USB-modus en wordt het afspelen gestart.
- Het apparaat is compatibel met de volgende soorten geheugenapparaten (Bron): USB-stick.
- Ondersteunde formaten: MP3 (32kbps-320kbps),WMA,WAV
- Het totaal aantal MP3-bestanden op het geheugenapparaat mag niet hoger zijn dan 9999.
- Er bestaan verschillende modellen van USB-randapparaten. Wij kunnen niet garanderen dat het toestel alle USB-randapparatuur ondersteund. Als dat niet het geval is, probeer dan een ander.

GEBRUIK VAN DE HULPINGANG

1. Sluit uw hulpbron (bijv. iPod, iPad, mp3-speler) aan op de AUX aansluiting (3.5mm).
2. Als het apparaat is ingeschakeld, druk herhaaldelijk op de knop **M** / ◯◯ (17/R13) tot "AUH" op het display verschijnt.
3. Start het afspelen van uw hulpbron.
4. Stel het volume naar wens in.
5. Haal de stekker van uw hulpbron uit de AUX-poort om het afspelen te stoppen.

Opmerking: De knoppen ▶|| / ▶▶| / |◀◀ zijn niet beschikbaar in de Aux-modus, u kunt het afspelen alleen bedienen op het extern aangesloten apparaat.

USB-OPLADER

Sluit de USB-kabel (niet meegeleverd) aan op uw apparaat en steek de standaard USB-stekker in de USB-oplaadpoort op de bovenkant van het apparaat.
Opmerking:

- Het maximale vermogen van de USB-oplaadpoort is DC 5V ⎓ 1.0A. U kunt alle oplaadbare USB-apparaten die minder laadstroom vereisen opladen, zoals smartphone of tablet…etc.
- Het is mogelijk dat sommige apparaten niet compatibel zijn.

BLUETOOTH PAIREN & VERBINDING MAKEN

De *Bluetooth*® markering en de logo's zijn geregistreerde handelsmerken die eigendom zijn van Bluetooth SIG, Inc. en het gebruik van deze markeringen door New One S.A.S is onder licentie. Andere handelsmerken en handelsnemen zijn van hun respectieve eigenaars.

1. Schakel de Bluetooth-functionaliteit van andere apparaten die eerder zijn gepaird met uw apparaat uit.
2. Als het apparaat is ingeschakeld, druk herhaaldelijk op de knop **M** / ◯◯ (17/R13) tot "bt" op het display verschijnt.
3. Schakel Bluetooth in op het Bluetooth-apparaat en selecteer "M-1935DJ" uit de lijst met apparaten. (Kijk in de handleiding van het apparaat waarmee u verbinding wilt maken voor gedetailleerde instructies.) Als het Bluetooth-apparaat vraagt om een wachtwoord, voer dan "0000" in. Sommige Bluetooth-apparaten zullen u vragen de verbinding te accepteren. Als de apparaten goed zijn gekoppeld, klinkt er een gesproken bericht "Connected".

Tip: Als u uw Bluetooth-luidspreker wilt verbinden met een andere Bluetooth-audioapparaat, houd ▶|| (8/R9) ingedrukt om de verbinding met het apparaat te verbreken, en volg daarna de bovenstaande stappen om een nieuwe verbinding tot stand te brengen.

Hierbij verklaart NEW ONE S.A.S dat deze MUSE M-1935 DJ voldoet aan de essentiële eisen en andere relevante bepalingen uit richtlijn 2014/53/EU. De verklaring van conformiteit kan worden geraadpleegd op www.muse-europe.com.

Audiobestanden afspelen vanaf Bluetooth-apparaten.
Zorg ervoor dat de Bluetooth-verbinding tussen de luidspreker en het hulpapparaat actief is.

1. Druk tijdens het afspelen op de toets ▶|| (8/R9) om het afspelen te pauzeren. Druk opnieuw op de toets ▶|| (8/R9) als u wilt verder gaan met afspelen.
2. Druk op de toets ▶▶| (9/R16) om naar de volgende track te gaan en druk op |◀◀ (7/R8) om naar de vorige track te gaan.

Opmerking: Het is mogelijk dat ▶|| / ▶▶| / |◀◀ niet werken met bepaalde spelers in de Bluetooth-modus.

ZINGEN MET DE MIC-AANSLUITING

1. Zing mee met de muziek door de meegeleverde microfoon in een van de MIC (1 / 2) aansluitingen op het apparaat te steken. Draai rechtstreeks aan de knop **MIC. VOL** (15) om het volume naar wens in te stellen.
2. **MIC. FIRST** (11/R4): Dit zorgt ervoor dat het volume van de microfoon hoger is dan het volume van de muziek tijdens het zingen. Druk nogmaals op de knop om het normale afspelen te hervatten.
3. **MIC. ECHO** (14): Draai rechtstreeks aan deze knop om de intensiteit van de echo aan te passen.

Opmerkingen:

- Als de microfoon in de buurt van de luidspreker wordt gebruikt, dan kan er een huilend effect (akoestische terugkoppeling) optreden. Als dit het geval is, vergroot dan de afstand tot de luidspreker.
- De microfoon laten vallen of kloppen op de microfoon kan de microfoon permanent beschadigen. Weersta de drang om de microfoon rond te zwaaien aan het snoer.

SELECTEER DE LICHTMODUS

Druk herhaaldelijk op ☀ (12/R2) / ☀ (13/R14) om de modus voor de lamp op de voorkant & de luidsprekerlamp te selecteren, u kunt kiezen uit 8 verschillende modi voor de lamp op de voorkant en 9 verschillende modi voor de luidsprekerlamp. Houd ☀ (12/R2) / ☀ (13/R14) ingedrukt om de lamp uit te schakelen.

TECHNISCHE KENMERKEN

Netstroom: AC100-240V ∿ 50/60Hz
Verbruik: 70W

BLUETOOTH
Bluetooth-versie: V4.2 met EDR
Bluetooth: 2.402-2.48GHz
RF-vermogen (radiofrequentievermogen): -3.602 dBm
Werkafstand: Tot 10 meter gemeten in een open ruimte (muren en bouwwerken kunnen invloed hebben op het bereik van de luidspreker)

Ontwerp en specificaties zijn onderhevig aan verandering zonder kennisgeving.

PROBLEMEN OPLOSSEN

Mocht het apparaat een probleem vertonen, probeer dan de volgende stappen uit te voeren voordat u contact opneemt met de klantenservice:

Geen stroom

- Zorg ervoor dat de luidspreker is aangesloten op het lichtnet.

Geen geluid – Algemeen

- Het volume van het extern apparaat is ingesteld op het minimale niveau; verhoog het volume.
- Het volume van de M-1935DJ is ingesteld op het minimale niveau; verhoog het volume.

Het Bluetooth-apparaat kan niet koppelen of kan geen verbinding maken met de luidspreker.

- U heeft de Bluetooth-functie van uw apparaat niet ingeschakeld. Raadpleeg de handleiding van uw apparaat om de Bluetooth-functie te activeren.
- Het apparaat staat niet in de koppelmodus. Houd ▶|| ingedrukt tot de Bluetooth-indicator snel knippert.
- Het apparaat is al verbonden met een ander Bluetooth-apparaat; verbreek de verbinding met dat apparaat en probeer het nogmaals.

VEILIGHEIDSINSTRUCTIES

CAUTION
RISK OF ELECTRIC SHOCK
DO NOT OPEN

OPGEPAST: Om het risico op elektrische schokken te vermijden, mag u het toestel niet demonteren. Het toestel bevat geen enkel onderdeel dat door de gebruiker zelf kan gerepareerd worden. Contacteer altijd een gekwalificeerde technieker indien een reparatie nodig is.

Het symbool van een zwarte driehoek met daarin een witte bliksemschicht eindigend in een driehoek, waarschuwt de gebruiker dat er een gevaarlijke spanning aanwezig is in het toestel.

Het bovenstaande symbool (zwarte driehoek met daarin een wit uitroepingsteken) waarschuwt de gebruiker dat er belangrijke gebruiksaanwijzingen in verband met het gebruik en het onderhoud ter beschikking zijn in de bijgeleverde handleiding.

De waarschuwingsmarketing zit op de achterkant van het apparaat.

OPGELET

- Gebruik dit toestel bij een gematigd klimaat.
- Het kenmerkenplaatje bevindt zich aan de achterkant van het toestel.
- Zorg voor een afstand van minimum 5 cm rondom uw toestel voor voldoende ventilatie.
- Zorg voor een juiste ventilatie van het toestel en bedek de ventilatie-openingen niet met voorwerpen zoals dagbladen, tafellakens, gordijnen, enz.
- Plaats geen warmtebron, zoals een brandende kaars, op of in de buurt van het toestel.
- Stel het toestel niet bloot aan waterspatten of vochtigheid.
- Plaats geen voorwerpen met vloeistof, zoals een vaas, op of in de buurt van het toestel.
- Gooi de batterijen niet in het vuur. Respecteer het milieu als u gebruikte batterijen wegwerpt.
- Stel de batterijen niet bloot aan overdreven hitte zoals zonnestralen, vuur of gelijkaardige warmtebronnen.
- Met de netspanningsstekker kan het toestel uitgetrokken worden, deze moet dus gemakkelijk toegankelijk blijven. Om de voeding van het toestel volledig te onderbreken dient u de voedingsstekker helemaal uit het stopcontact te trekken. De netspanningsstekker mag niet verhinderd worden en moet gemakkelijk toegankelijk zijn tijdens gebruik.
- Onder invloed van tijdelijke elektrostatische en/of elektrische verschijnselen kan het product storingen ondervinden en kan een heropstart nodig blijken.

Indien u dit toestel in de toekomst wilt weggooien, denk er dan aan om het te recycleren via een inzamelpunt voor elektrische huishoudapparaten. Informeer naar het dichtstbijzijnde recyclagecentrum. Voor meer informatie wendt u zich tot de lokale overheden of uw verdeler (richtlijn met betrekking tot Afval afkomstig van elektrische en elektronische apparaten).

NEW ONE S.A.S
10, Rue de la Mission, 25480 Ecole Valentin, France

CE

M-1935DJ/IB/V0